Contrato que celebran en esta ciudad de Guadalajara, Jalisco, el día **08 del mes de julio del año 2026**, la **Secretaría de Administración** del Poder Ejecutivo del Estado de Jalisco, a la que en lo sucesivo se le denominará como la **"SECRETARÍA"**, la cual es representada en este acto por **Acuerdo Delegatorio del Secretario de Administración número SECADMON/ACU/01/2026**; por el **Lic. Jesús Ezequiel Martínez Nieto**, **Director Ejecutivo y Padrón de Proveedores**, acompañada de la dependencia requirente, la **Secretaría de Seguridad** del Poder Ejecutivo del Estado de Jalisco, a la que en lo sucesivo se le denominará como la **"DEPENDENCIA"**, representada en este acto la **Lic. Andrea Liliana Gómez García**, en su carácter de **Directora General Administrativa**; y **TEC SUMINISTROS, S.A. DE C.V.**, a quien en lo subsecuente se le denominará como el **"PROVEEDOR"**, representada en este acto por el **C. Rafael Antonio Mejía Obeso**; y cuando se refiera a ambos contratantes se les denominará como las **"PARTES"**, las cuales llevan a cabo las siguientes:

D E C L A R A C I O N E S

I. Declara el representante de la "SECRETARÍA":

a) Que la **"SECRETARÍA"** es la dependencia de la Administración Pública Estatal competente para representar al Poder Ejecutivo del Estado de Jalisco en las adquisiciones de bienes, productos y servicios, en atención a lo dispuesto por los artículos 2, numeral 2, 3, numeral 1, fracción I, 5, numeral 1, fracción I, 7, numeral 1, fracción III, 14, numeral 1, 15, numeral 1, fracción I, 16, numeral 1, fracción III, y 19, numeral 1, fracción XI, de la Ley Orgánica del Poder Ejecutivo del Estado de Jalisco, así como por los artículos 34, 35 y 36 de la Ley de Compras Gubernamentales, Enajenaciones y Contratación de Servicios del Estado de Jalisco y sus Municipios, en lo subsecuente la **"LEY",** en relación al artículo 3 del Reglamento de la Ley de Compras Gubernamentales, Enajenaciones y Contratación de Servicios del Estado de Jalisco y sus Municipios, en lo subsecuente el **"REGLAMENTO"**.

b) Que su representante cuenta con las facultades para llevar a cabo las operaciones de compra requeridas por las dependencias de la administración pública centralizada del Poder Ejecutivo del Estado, y consecuentemente para contratar y obligarse a nombre del Gobierno del Estado de Jalisco, de conformidad con los artículos 2, fracción XII, 9, fracción II, 13, fracción X, 19, fracciones V, X y XV, 23 fracción X 41 fracción X y 44 fracciones VII, X, XI y XIX, del Reglamento Interno de la Secretaría de Administración del Estado de Jalisco; así como los artículos 4 y 12, del "**REGLAMENTO"**.

c) Que mediante Acuerdo **SECADMON/ACU/01/2026**, de fecha 17 de marzo del 2026; el **C. Rafael Orendaín Parra**, en su carácter de **Secretario de Administración**, delega al **Lic. Jesús Ezequiel Martínez Nieto**, **Director Ejecutivo y Padrón de Proveedores** de la **"SECRETARÍA"**, las facultades, atribuciones y obligaciones correspondientes para llevar a cabo la suscripción de los instrumentos jurídicos y **actuaciones administrativas** relativos a los procedimientos de contratación para las áreas organizativas de la Secretaría de Administración y de la Administración Pública Centralizada del Poder Ejecutivo del Estado de Jalisco, lo anterior, de conformidad a los artículos 7 fracción XVII y 19 fracción X, del Reglamento Interno de la Secretaría de Administración.

d) Que para efectos del presente, cuando en la **"LEY"**, así como en el **"REGLAMENTO"**, se haga mención a la Subsecretaría de Administración, se entenderá que se refieren a la Secretaría de Administración del Poder Ejecutivo del Estado de Jalisco, toda vez que ciertas facultades y atribuciones de la antes Secretaría de Planeación, Administración y Finanzas se establecieron a cargo de esta última, de conformidad con los artículos Primero, Quinto y Décimo Transitorios de la Ley Orgánica del Poder Ejecutivo del Estado de Jalisco, publicada en el Periódico Oficial "El Estado de Jalisco" el 5 de diciembre de 2018.

e) Que de conformidad con el artículo 41 de la Ley General de Contabilidad Gubernamental, y con el inciso D, numeral 1, punto 15, del Clasificador por Fuentes de Financiamiento, publicado en el Diario Oficial de la Federación el 2 de enero de 2013 y reformado el 20 de diciembre de 2016, el Estado está facultado para contratar, por lo que las facultades descritas en líneas anteriores aplican para comparecer a la firma del presente instrumento.

f) Que para los efectos del presente contrato señala como domicilio el ubicado en Prolongación Avenida Alcalde número 1221, colonia Miraflores, zona Centro, C.P. 44270 de esta ciudad de Guadalajara, Jalisco, México; mientras que para **efectos de facturación** su domicilio es la calle Pedro Moreno No. 281, Guadalajara Centro, Guadalajara, Jalisco, C.P. 44100, y su R.F.C. es **SPC130227L99**.

II. Declara la "DEPENDENCIA":

a) Que cuenta con suficiencia presupuestal para el cumplimiento de sus obligaciones derivadas del presente contrato, en atención al artículo 50 de la **"LEY"** y 40 del **"REGLAMENTO"**.

JALISCO
GOBIERNO DEL ESTADO
Av. Fray Antonio Alcalde #1221,
Col. Miraflores, Guadalajara, Jalisco.
C.P. 44270 | 33 3818 2800

b) Que, de conformidad con lo establecido en el artículo 39, 101 fracción II del **"REGLAMENTO"**, en correlación con el oficio **SSEJ/0284/2024**, suscrito por el **Dr. Juan Pablo Hernández González**, en su carácter de **Secretario de Seguridad**, con fecha 24 de diciembre del año 2024, se designó para efectos de suscribir el presente instrumento a la **Lic. Andrea Liliana Gómez García**, en su carácter de **Directora General Administrativa**, quien será encargada de dar seguimiento al cumplimiento de las obligaciones señaladas en el presente contrato para la **"DEPENDENCIA"**. En caso de que la persona designada sea sustituida en su cargo o funciones, se entenderá como responsable y encargada del seguimiento, la persona servidora pública que sea designada como titular o encargada de la Dirección General Administrativa de la **"DEPENDENCIA"**.

III. Declara el representante del "PROVEEDOR" bajo protesta de decir verdad:

a) Que es una Sociedad Anónima de Capital Variable, legalmente constituida e integrada conforme a las legislaciones que le son aplicables, según consta en el testimonio de la Escritura Publica número 10,215 de fecha 23 de julio del 2007, otorgada ante la fe del Licenciado José Gustavo Chávez Lozano, Notario Público número 13, en Zapopan de Jalisco, misma que se encuentra inscrita en el Registro Público de la Propiedad y de Comercio del Estado de Jalisco, bajo el folio mercantil electrónico número **38675*1**, en la que se contienen los estatutos, objeto y demás elementos de la constitución legal de la empresa denominada **TEC SUMINISTROS, S.A. DE C.V.**

b) Que el **C. Rafael Antonio Mejía Obeso**, en su carácter de Administrador General Único, tiene las facultades jurídicas necesarias vigentes y suficientes para suscribir el presente contrato tal y como se advierte en el testimonio de la Escritura Pública número 78,114 de fecha 18 de septiembre del 2019, otorgada ante la fe del Lic. Roberto Armando Orozco Alonzo, Notario Público Titular número 130, en Guadalajara, Jalisco, misma que se encuentra inscrita en el Registro Público de Comercio de Guadalajara, Jalisco, bajo el folio mercantil electrónico número **38675**, quien se identifica con su credencial para votar vigente, expedida por el Instituto Nacional Electoral número [redacted]

c) Quien suscribe manifiesta bajo protesta de decir verdad que cuenta con las facultades jurídicas necesarias, vigentes y suficientes para contraer derechos y obligaciones en nombre del **"PROVEEDOR",** mismas que no le han sido revocadas, modificadas o limitadas en forma alguna.

d) Que conforme a lo dispuesto en los artículos 17 y 20 de la **"LEY"**, su representada se encuentra debidamente inscrita y actualizada ante el Registro Único de Proveedores y Contratistas del Estado de Jalisco, bajo el número de registro de proveedor **P23940**, y que la información contenida en el expediente respectivo no ha sufrido modificación alguna y se encuentra vigente.

e) Que señala como domicilio fiscal y convencional de su representada, para los fines de este contrato, así como para recibir todo tipo de citas y notificaciones, el ubicado en calle Felipe Zetter número 3112 Interior L19, colonia Paseos del Sol, Zapopan, Jalisco, C.P. 45079, los teléfonos 3313821891, 3311779598 y el correo electrónico mejia@tecsuministros.com.

f) Que cuenta con Registro Federal de Contribuyentes **TSU070723TH2**.

g) Que tiene la capacidad legal, financiera, técnica y productiva necesaria para dar cumplimiento al presente contrato.

h) Que tiene la aprobación y los permisos correspondientes de las autoridades competentes y en caso de aplicar, cuenta con los derechos de propiedad industrial e intelectual, necesarios para la prestación de los servicios y abastecimientos del o los bienes contratados y/o adquiridos.

i) Que conoce el contenido de los requisitos que establece la **"LEY"**, así como el contenido de las Bases de la Licitación Pública Local número **LPL 278/2026 sin concurrencia del Comité,** denominada ***"ADQUISICIÓN DE EQUIPO DE SISTEMA CCTV PARA ARMERÍAS VIALES"***, misma que protesta cumplir.

j) Que no se encuentra en ningún supuesto de los establecidos en el artículo 52 de la **"LEY"**.

k) Que conoce y se obliga a cumplir con el Convenio 138 de la Organización Internacional del Trabajo en materia de erradicación del Trabajo Infantil, del artículo 123 Constitucional, apartado A) en todas sus fracciones y de la Ley Federal del Trabajo en su artículo 22, manifestando que ni en sus registros, ni en su nómina tiene empleados menores de quince años y que en caso de llegar a tener a menores de dieciocho años que se encuentren dentro de los supuestos de edad permitida para laborar le serán respetados todos los derechos que se establecen en el marco normativo transcrito.

JALISCO
GOBIERNO DEL ESTADO
Av. Fray Antonio Alcalde #1221,
Col. Miraflores, Guadalajara, Jalisco.
C.P. 44270 | 33 3818 2800

l) Manifiesta estar al corriente en los pagos que se derivan de sus obligaciones fiscales, en específico de las previstas en el artículo 32-D del Código Fiscal Federal vigente, así como de sus obligaciones fiscales en materia de seguridad social, ante el Instituto del Fondo Nacional de la Vivienda para los Trabajadores y el Instituto Mexicano del Seguro Social.

IV. Las "PARTES" declaran:

a) Que el presente contrato, cuyo objeto será solventado con **RECURSOS FISCALES NO ETIQUETADOS, DEL EJERCICIO 2026**, se originó con motivo de la Licitación Pública Local número **LPL 278/2026 sin concurrencia del Comité,** denominada ***"ADQUISICIÓN DE EQUIPO DE SISTEMA CCTV PARA ARMERÍAS VIALES"***, la cual fue resuelta o autorizada a favor del **"PROVEEDOR"** de conformidad con el fallo de adjudicación de fecha **08** de **julio** del **2026**, emitido por la **Unidad Centralizada de Compras** de la **"SECRETARÍA"**.

b) Que el **"PROVEEDOR"** se obliga a cumplir con las bases publicadas respecto de la licitación señalada en el inciso que antecede, así como en el acta de junta aclaratoria y el fallo de adjudicación, en los cuales se detallan las características de los bienes adquiridos objeto de este contrato.

c) Que, para efectos del presente instrumento, las referencias que se hagan a la **"LEY"**, se entenderán hechas a la Ley de Compras Gubernamentales, Enajenaciones y Contratación de Servicios del Estado de Jalisco y sus Municipios.

d) Que se reconocen recíprocamente el carácter con el que comparecen y sujetan el presente contrato al tenor de las siguientes:

C L Á U S U L A S

PRIMERA.- DEL OBJETO. En virtud del presente contrato, la **"DEPENDENCIA"** adquiere del **"PROVEEDOR" equipo de sistema cctv**, cuyas características, cantidades, precios y descripción se describen en el Fallo de Adjudicación, los cuales se transcriben a continuación:

PARTIDA	CANTIDAD	DESCRIPCIÓN	UNIDAD DE MEDIDA	MARCA / MODELO	PRECIO	TOTAL
1	14	**Videograbador NVR*** *características completas en propuesta técnica*	Pieza	**MARCA HIKVISION MODELO DS-7608NXI-K2/8P(D)**	$7,278.00	$101,892.00
2	65	**Cámara Fija IP** *características completas en propuesta técnica*	Pieza	**MARCA HIKVISION MODELO DS-2CD2183G2-LIS2U**	$3,998.00	$259,870.00
3	10	**Cámara Móvil (PTZ) IP** *características completas en propuesta técnica*	Pieza	**MARCA HIKVISION MODELO DS-2DE7A432IW-AEB(T5)**	$23,104.00	$231,040.00
					SUBTOTAL	$592,802.00
					IVA	$94,848.32
					GRAN TOTAL	$687,650.32

SEGUNDA.- DE LA ENTREGA. El **"PROVEEDOR"** deberá entregar los bienes objeto de este contrato en una sola exhibición dentro de las 8 semanas posteriores a la emisión del fallo, sin que la entrega exceda del **día 02 del mes de septiembre del año 2026**, en el Almacén de Parcialidades de la **"SECRETARÍA"**, con domicilio en Avenida Prolongación Alcalde número 1221,colonia Miraflores, Guadalajara, Jalisco, C.P. 44270, siendo dicha entrega bajo la estricta responsabilidad del **"PROVEEDOR"**, quien se asegurará de su adecuado transporte hasta su correcta recepción a entera satisfacción, sujetándose a lo señalado en la totalidad de las especificaciones técnicas contenidas en su propuesta.

Dada la naturaleza del presente contrato y con fin simplificativo, el servicio a prestarse consistirá en lo plasmado en la **propuesta técnica** aprobada, la cual, para el cumplimiento de las obligaciones derivadas del presente instrumento, forma parte integral del mismo, como **Anexo Único.**

JALISCO
GOBIERNO DEL ESTADO
Av. Fray Antonio Alcalde #1221,
Col. Miraflores, Guadalajara, Jalisco.
C.P. 44270 | 33 3818 2800

TERCERA.- DE LA VIGENCIA. La vigencia del presente instrumento contractual comenzará a correr a partir del **día 08 del mes de julio del año 2026**, y concluirá el día **31 del mes de diciembre del año 2026**, a excepción de las garantías, las cuales seguirán surtiendo sus efectos hasta el término de su vigencia.

CUARTA.- DEL PRECIO. El **"PROVEEDOR"** fija un precio por la cantidad de **$687,650.32 M.N. (seiscientos ochenta y siete mil seiscientos cincuenta pesos 32/100 Moneda Nacional)** Impuesto al Valor Agregado incluido, por los bienes objeto de este contrato.

QUINTA.- DE LA FORMA DE PAGO. La Secretaría de la Hacienda Pública realizará el pago al **"PROVEEDOR"** en moneda nacional, mediante pago único o en parcialidades. El pago correspondiente se efectuará dentro de los 30 treinta días naturales siguientes a aquel en que la documentación señalada a continuación para el pago parcial o total, sea recibida en la **"SECRETARÍA"**:

Documentos para cada pago parcial o total:

a) Original y copia del comprobante fiscal respectivo expedido a favor de la Secretaría de la Hacienda Pública, cuyo domicilio es en la calle Pedro Moreno No. 281, Guadalajara Centro, Guadalajara, Jalisco, C.P. 44100, y su R.F.C. es SPC130227L99, validado por la **"SECRETARÍA".**
b) Original de la Orden de Compra (en caso de parcialidad solo copia) y original de la Orden de Compra en la última parcialidad.
c) Original del Anexo de Entregas (en caso de parcialidad solo copia).
d) 1 copia del contrato.
e) Oficio de Recepción a Entera Satisfacción.
f) Copia de la Declaración de aportación del 5 al millar para el Fondo Impulso Jalisco (**ANEXO 7** de las bases) en la cual el **"PROVEEDOR"** declara que **NO** es su voluntad de realizar la aportación del 5 al millar del monto total del contrato antes del I.V.A., para su entero al Fondo Impulso Jalisco.
g) 1 copia de la garantía de cumplimiento a la que se hace referencia en la cláusula **SÉPTIMA** de este contrato.

De ser el caso, de acuerdo con los artículos 76 y 77 de la Ley del Presupuesto, Contabilidad y Gasto Público del Estado de Jalisco, los pagos que se tengan que efectuar con cargo a ejercicios presupuestales futuros, estarán sujetos a la aprobación del presupuesto correspondiente.

SEXTA.- DEL PRECIO FIRME. El **"PROVEEDOR"** se compromete a sostener el precio de los bienes durante la vigencia de este contrato, así como de ser procedente, el precio unitario por unidad de medida de lo que se compromete a ejecutar, de no hacerlo por cualquier motivo la **"DEPENDENCIA"** y/o la **"SECRETARÍA"** podrán rescindir sin necesidad de declaración judicial la contratación, sin responsabilidad para las mismas, y ejecutar las garantías otorgadas por el cumplimiento del contrato y en su caso la de aplicación y amortización del anticipo, independientemente de ejercer las acciones legales correspondiente para que el **"PROVEEDOR"** cubra los daños y perjuicios ocasionados.

SÉPTIMA.- DE LA GARANTÍA PARA EL CUMPLIMIENTO DE LAS OBLIGACIONES. A la firma del presente contrato, el **"PROVEEDOR"** se obliga a entregar dentro de los próximos 15 días hábiles, una garantía que responda por el cumplimiento de las obligaciones del presente contrato, así como por la calidad, defectos y/o vicios ocultos que llegaren a presentar los bienes entregados, a favor de la Secretaría de la Hacienda Pública, la cual podrá ser a través de cheque certificado o de caja, en efectivo mediante billete de depósito tramitado ante la Recaudadora N° 000 o mediante fianza expedida por una institución mexicana legalmente autorizada, por el importe del 10% diez por ciento del monto total del contrato, con una vigencia a partir del día de la fecha de la firma del contrato y hasta por 12 meses contados a partir de su terminación, con el fin de garantizar el cumplimiento de este instrumento, la calidad del objeto del mismo así como los defectos que pudieran resultar después de su recepción. El **"PROVEEDOR"** está obligado a modificar la garantía descrita en la presente cláusula, en caso de convenio modificatorio, prórroga o adendum. Todo lo anterior de conformidad con el artículo 84 de la **"LEY"**.

La garantía para el cumplimiento de las obligaciones otorgada por el **"PROVEEDOR"**, podrá ser exigible y aplicada en cualquier tiempo en caso de presentarse defectos, o mala calidad en el objeto de este contrato, o por cualquier incumplimiento en las obligaciones en él establecidas, y será independiente de las acciones que deban ejercitarse por los daños y perjuicios que se originen con motivo del incumplimiento en cualquiera de las obligaciones contraídas por parte del **"PROVEEDOR"** de conformidad con lo dispuesto por el artículo 84, fracción I, de la **"LEY"**, y 107 de su **"REGLAMENTO"**.

OCTAVA.- DE LA GARANTÍA MATERIAL. El **"PROVEEDOR"** garantiza la calidad de los bienes objeto de este contrato por un periodo de 1 año contra defectos de fabricante, a partir de su recepción o igual a aquel ofertado por el fabricante de los mismos, por lo que se obliga a reemplazar cualquiera de ellos a su costa, cuando el bien respectivo presente alguna falla originada por defectos de fábrica y/o vicios ocultos.

NOVENA.- DE LA PENALIZACIÓN POR ATRASO EN LA ENTREGA. En caso que el **"PROVEEDOR"** no entregue en tiempo y forma los bienes objeto de este contrato, por cualquier causa que no sea imputable a la

JALISCO
GOBIERNO DEL ESTADO
Av. Fray Antonio Alcalde #1221,
Col. Miraflores, Guadalajara, Jalisco.
C.P. 44270 | 33 3818 2800

"SECRETARÍA" o a la **"DEPENDENCIA"**, la **"DEPENDENCIA"** podrá descontar al **"PROVEEDOR"**, de la cantidad establecida en la cláusula **CUARTA**, el 3% cuando el atraso se encuentre de 01 a 05 días naturales, el 6% cuando el atraso se encuentre de 06 a 10 días naturales, y el 10% cuando el atraso sea de 11 días naturales en adelante. En caso de que el atraso se dé a partir de 21 días naturales, además de poder hacer efectiva la pena convencional señalada en esta cláusula, la **"DEPENDENCIA"** podrá rescindir el presente contrato.

DÉCIMA.- OBLIGACIONES DE LAS "PARTES".

La **"DEPENDENCIA"** tendrá las siguientes obligaciones:

a) Otorgar todas las facilidades necesarias, a efecto de que el **"PROVEEDOR"** entregue los bienes a cabo en los términos convenidos.
b) Informar por escrito al **"PROVEEDOR"**, cualquier circunstancia particular, problema o requerimiento en los bienes, para que el mismo sea atendido o subsanado a la brevedad.
c) Recibir los documentos y tramitar en tiempo y forma el pago correspondiente.
d) En caso de ser procedente, emitir el oficio de entera satisfacción.
e) Solicitar al momento del pago la aplicación de las penalizaciones señaladas en la cláusula **NOVENA** del presente contrato.
f) Informar de manera oportuna a la Dirección General de Abastecimientos de la **"SECRETARÍA"** respecto del incumplimiento en la entrega de los bienes, acompañando copia certificada u original del acta de hechos correspondiente.

El **"PROVEEDOR"** tendrá dentro de los alcances del presente contrato las siguientes obligaciones:

a) Entregar los bienes de conformidad con los términos y condiciones que se establecen en el presente contrato.
b) Ser responsable del personal que realizará la entrega de los bienes adquiridos materia del presente contrato, eximiendo de cualquier tipo de responsabilidad legal que se pudiera presentar antes, durante y después de la vigencia del presente contrato.
c) Salvaguardar el uso, la integridad, y confidencialidad de la información que se le proporcione con motivo de la adquisición de los bienes adquiridos.
d) Mantener constante comunicación con la **"DEPENDENCIA"** para el seguimiento del presente contrato.

DÉCIMA PRIMERA.- ADMINISTRACIÓN, VERIFICACIÓN, SUPERVISIÓN Y ACEPTACIÓN DE LOS BIENES. La **"DEPENDENCIA"** designa como responsable de administrar y vigilar el cumplimiento del presente contrato al **Dr. David Mora Cortes, Encargado de la Dirección de Recursos Materiales y Servicios Generales**, con el objeto de verificar el óptimo cumplimiento del mismo, por lo que indicará al **"PROVEEDOR"** las observaciones que se estimen pertinentes, quedando éste obligado a corregir las anomalías que le sean indicadas, así como deficiencias en la calidad de los bienes.

Asimismo, la **"DEPENDENCIA"** sólo aceptará los bienes objeto del presente contrato y tramitará el pago del mismo previa verificación de las especificaciones requeridas, de conformidad con el presente contrato, así como la propuesta y el requerimiento asociado a ésta. La inspección del mismo consistirá en la verificación del cumplimiento de las especificaciones técnicas establecidas en el contrato, así como la propuesta y el requerimiento asociado a ésta.

En tal virtud, el **"PROVEEDOR"** manifiesta expresamente su conformidad de que hasta en tanto no se cumpla de conformidad con lo establecido en el párrafo anterior, los bienes, no se tendrán por aceptados por parte de la **"DEPENDENCIA"**.

DÉCIMA SEGUNDA.- DE LA RESCISIÓN. De conformidad con lo dispuesto por el artículo 85 de la **"LEY"**, la **"SECRETARÍA"** podrá optar por el cumplimiento forzoso de este contrato o su rescisión, sin necesidad de declaración judicial alguna para que operen, siempre y cuando el **"PROVEEDOR"** incumpla con cualquier obligación establecida en las bases, el fallo de adjudicación y la propuesta aprobada, o en el presente contrato; o bien cuando los bienes objeto de este contrato sean de características inferiores a las solicitadas en las bases en perjuicio de la **"DEPENDENCIA"**. Este hecho será notificado de manera indubitable al **"PROVEEDOR"**. Se entenderá por incumplimiento, de manera enunciativa, más no limitativa, lo siguiente:

a) Si incurre en responsabilidad por errores u omisiones en su actuación;
b) Si incurre en negligencia en la entrega de los bienes objeto del presente contrato, sin justificación para la **"DEPENDENCIA"** y/o la **"SECRETARÍA"**;
c) Si transfiere en todo o en parte las obligaciones que deriven del presente contrato a un tercero ajeno a la relación contractual;
d) Si cede los derechos de cobro derivados del contrato, sin contar con la conformidad previa y por escrito de la **"SECRETARÍA"**;

JALISCO
GOBIERNO DEL ESTADO
Av. Fray Antonio Alcalde #1221,
Col. Miraflores, Guadalajara, Jalisco.
C.P. 44270 | 33 3818 2800

e) Si suspende total o parcialmente y sin causa justificada la entrega de los bienes objeto del presente contrato o no les otorga la debida atención conforme a las instrucciones de la **"DEPENDENCIA"**;
f) Si no entrega los bienes en tiempo y forma conforme a lo establecido en el presente contrato, así como la propuesta y el requerimiento asociado a ésta;
g) Si no proporciona a la **"DEPENDENCIA"** y/o la **"SECRETARÍA"** o a las dependencias que tengan facultades, los datos necesarios para la inspección, vigilancia y supervisión de los bienes objeto del presente contrato;
h) Si cambia de nacionalidad e invoca la protección de su gobierno contra reclamaciones y órdenes de la **"DEPENDENCIA"** y/o la **"SECRETARÍA"**;
i) Si es declarado en concurso mercantil por autoridad competente o por cualquier otra causa distinta o análoga que afecte su patrimonio;
j) Si no acepta pagar penalizaciones o no repara los daños o pérdidas, por argumentar que no le son directamente imputables, sino a uno de sus asociados o filiales o a cualquier otra causa que no sea de fuerza mayor o caso fortuito;
k) Si el **"PROVEEDOR"** no entrega los bienes objeto de este contrato de acuerdo con las normas, la calidad, eficiencia y especificaciones requeridas por la **"DEPENDENCIA"** conforme a las cláusulas del presente contrato, así como la propuesta y el requerimiento asociado a ésta;
l) Si divulga, transfiere o utiliza la información que conozca en el desarrollo del cumplimiento del objeto del presente contrato, sin contar con la autorización de la **"DEPENDENCIA"** y/o la **"SECRETARÍA"** en los términos del presente instrumento jurídico;
m) Si se comprueba la falsedad de alguna manifestación contenida en el apartado de sus declaraciones del presente contrato;
n) Cuando el **"PROVEEDOR"** y/o su personal, impidan el desempeño normal de labores de la **"DEPENDENCIA"** y/o la **"SECRETARÍA"**, durante la entrega de los bienes, por causas distintas a la naturaleza del objeto del mismo;
o) Cuando exista conocimiento y se corrobore mediante resolución definitiva de autoridad competente que el **"PROVEEDOR"** incurrió en violaciones en materia penal, civil, fiscal, mercantil o administrativa que redunde en perjuicio de los intereses de la **"DEPENDENCIA"** y/o la **"SECRETARÍA"** en cuanto al cumplimiento oportuno y eficaz en la entrega de los bienes objeto del presente contrato; y
p) En general, incurra en incumplimiento total o parcial de las obligaciones que se estipulen en el presente contrato o de las disposiciones de la **"LEY"** y su **"REGLAMENTO"**.

Para el caso de optar por la rescisión del contrato, la **"SECRETARÍA"** comunicará por escrito al **"PROVEEDOR"** el incumplimiento en que haya incurrido, para que en un término de 5 (cinco) días hábiles contados a partir de la notificación, exponga lo que a su derecho convenga y aporte en su caso las pruebas que estime pertinentes.

Transcurrido dicho término la **"SECRETARÍA"**, en un plazo de 15 (quince) días hábiles siguientes, tomando en consideración los argumentos y pruebas que hubiere hecho el **"PROVEEDOR"**, determinará de manera fundada y motivada dar o no por rescindido el contrato, y comunicará al **"PROVEEDOR"** dicha determinación dentro del citado plazo.

Cuando se rescinda el contrato, se formulará el finiquito correspondiente, a efecto de hacer constar los pagos que deba efectuar la **"DEPENDENCIA"** por concepto del contrato hasta el momento de rescisión.

El **"PROVEEDOR"** se obliga a efectuar el pago del 10% de la cantidad señalada en la cláusula **CUARTA**, en caso de que la **"SECRETARÍA"** decida rescindir el presente contrato, por causas imputables al **"PROVEEDOR"**. De ser el caso, para efectos del presente párrafo, la **"SECRETARÍA"** podrá hacer efectiva la garantía señalada en la cláusula **SÉPTIMA** anterior, o en su caso podrá reclamar al **"PROVEEDOR"**, el pago directo de la cantidad a la que equivalga dicho porcentaje.

Las **"PARTES"** convienen que en caso de incumplimiento de las obligaciones a cargo del **"PROVEEDOR"**, la **"SECRETARÍA"** independientemente de las penas pactadas, podrá exigir el pago de daños y perjuicios de conformidad con el artículo 107 del **"REGLAMENTO"** de la **"LEY"**, además de poder solicitar el cumplimiento forzoso de este contrato o su rescisión.

Iniciado un procedimiento de conciliación, la **"SECRETARÍA"** podrá suspender el trámite del procedimiento de rescisión.

Si previamente a la determinación de dar por rescindido el contrato se entregaran los bienes, el procedimiento iniciado quedará sin efecto, previa aceptación y verificación de la **"DEPENDENCIA"** de que continúa vigente la necesidad de los bienes, aplicando, en su caso, las penas convencionales correspondientes.

La **"SECRETARÍA"** en coordinación con la **"DEPENDENCIA"** podrá determinar no dar por rescindido el contrato, cuando durante el procedimiento advierta que la rescisión del mismo pudiera ocasionar algún daño o afectación a las funciones que tiene encomendadas. En este supuesto, la **"DEPENDENCIA"** elaborará un dictamen en el cual

JALISCO
GOBIERNO DEL ESTADO
Av. Fray Antonio Alcalde #1221,
Col. Miraflores, Guadalajara, Jalisco.
C.P. 44270 | 33 3818 2800

justifique que los impactos económicos o de operación que se ocasionarían con la rescisión del contrato resultarían más inconvenientes.
Al no dar por rescindido el contrato, la **"SECRETARÍA"** establecerá con el **"PROVEEDOR"** otro plazo, que le permita subsanar el incumplimiento que hubiere motivado el inicio del procedimiento. El convenio modificatorio que al efecto se celebre deberá atender a las condiciones previstas por los dos últimos párrafos del artículo 80 de la **"LEY"**.

Cuando se presente cualquiera de los casos mencionados, la **"SECRETARÍA"** quedará expresamente facultada para optar por exigir el cumplimiento del contrato, aplicando las penas convencionales y/o rescindirlo, siendo esta situación una facultad potestativa.

Si se llevara a cabo la rescisión del contrato, y en el caso de que el **"PROVEEDOR"** se le hubieran entregado pagos progresivos, éste deberá de reintegrarlos más los intereses correspondientes.

Los intereses se calcularán sobre el monto de los pagos progresivos efectuados y se computarán por días naturales desde la fecha de su entrega hasta la fecha en que se pongan efectivamente las cantidades a disposición de la **"DEPENDENCIA"** y/o la **"SECRETARÍA"**.

El **"PROVEEDOR"** será responsable por los daños y perjuicios que le cause a la **"DEPENDENCIA"** y/o la **"SECRETARÍA"**.

DÉCIMA TERCERA.- DEFECTOS Y VICIOS OCULTOS. El **"PROVEEDOR"** queda obligado ante **"DEPENDENCIA"** y/o la **"SECRETARÍA"** a responder de los defectos y vicios ocultos derivados de las obligaciones del presente contrato, así como de cualquier otra responsabilidad en que hubiere incurrido, en los términos señalados en este instrumento jurídico, así como la propuesta y el requerimiento asociado a ésta, y/o en la legislación aplicable en la materia.

Para los efectos de la presente cláusula, se entiende por vicios ocultos los defectos que existan en los bienes, que los hagan impropios para los usos a que se le destine o que disminuyan de tal modo este uso, que de haberlo conocido la **"DEPENDENCIA"** no lo hubiere adquirido o los hubiere adquirido a un precio menor.

DÉCIMA CUARTA.- IMPUESTOS Y DERECHOS. Los impuestos, derechos y gastos que procedan con motivo de la entrega de los bienes objeto del presente contrato, serán pagados por el **"PROVEEDOR"**, mismos que no serán repercutidos a la **"DEPENDENCIA"** y/o la **"SECRETARÍA"**.

La **"DEPENDENCIA"** sólo cubrirá, cuando aplique, lo correspondiente al IVA, en los términos de la normatividad aplicable y de conformidad con las disposiciones fiscales vigentes.

DÉCIMA QUINTA.- DEL RECHAZO. Las **"PARTES"** acuerdan que ni la **"DEPENDENCIA"** ni la **"SECRETARÍA"** estarán obligadas a recibir o aprobar aquellos bienes que el **"PROVEEDOR"** intente entregar, cuando a juicio de la **"SECRETARÍA"** o la **"DEPENDENCIA"**, las características de los mismos difieran, o sean inferiores de aquellas señaladas en el fallo de adjudicación y/o las bases, su junta aclaratoria, la propuesta aprobada, así como en el presente contrato. El rechazo de los bienes deberá ser informado por la **"DEPENDENCIA"** por escrito al **"PROVEEDOR".** La falta de aceptación o aprobación de los bienes con motivo de la presente cláusula, aun en casos en que ya haya sido entregados los bienes por parte del **"PROVEEDOR"**, no será motivo para considerar interrumpidos los plazos pactados para su entrega para efectos de las penas convencionales, e inclusive para la rescisión del presente contrato.

Cuando los bienes sean rechazados por la **"DEPENDENCIA"** por resultar faltos de calidad en general o por ser de diferentes especificaciones a las solicitadas, y hubiesen sido pagados, el **"PROVEEDOR"** se obliga a devolver las cantidades pagadas con los intereses correspondientes, aplicando una tasa equivalente al interés legal sobre el monto a devolver, u obligarse el **"PROVEEDOR"** en este supuesto a prestarlos nuevamente bajo su exclusiva responsabilidad y sin costo adicional para la **"DEPENDENCIA"** y/o la **"SECRETARÍA"**.

DÉCIMA SEXTA.- LICENCIAS, AUTORIZACIONES Y PERMISOS. El **"PROVEEDOR"** será responsable de tramitar y contar con las licencias, autorizaciones y permisos que conforme a otras disposiciones sea necesario contar para la entrega de los bienes correspondientes.

DÉCIMA SÉPTIMA.- RESPONSABILIDAD. El **"PROVEEDOR"** se obliga a responder por su cuenta y riesgo de los daños y/o perjuicios que por inobservancia o negligencia de su parte lleguen a causar a la **"DEPENDENCIA"** o la **"SECRETARÍA"**, con motivo de las obligaciones pactadas, o bien por los defectos o vicios ocultos en los bienes, de conformidad con lo establecido en el artículo 86 de la **"LEY"**.

DÉCIMA OCTAVA.- DE LA CESIÓN. El **"PROVEEDOR"** se obliga a no ceder a terceras personas físicas o morales los derechos y obligaciones derivados de este contrato y sus anexos. Sin embargo, podrá ceder los

JALISCO
GOBIERNO DEL ESTADO
Av. Fray Antonio Alcalde #1221,
Col. Miraflores, Guadalajara, Jalisco.
C.P. 44270 | 33 3818 2800

derechos de cobro, siempre y cuando cuente con el consentimiento previo y expreso de la **"SECRETARÍA"** para tal fin de conformidad al artículo 77 punto 5 de la **"LEY"**.

DÉCIMA NOVENA.- DE LAS RELACIONES LABORALES. Las **"PARTES"** manifiestan expresamente que la relación que se deriva del presente contrato, no crea respecto de una y otra relación alguna de patrón, mandatario, subordinado, dependiente o empleado. En tal razón, el **"PROVEEDOR"** será responsable por la o las personas que contrate o emplee para cumplir con las obligaciones adquiridas mediante este contrato, obligándose a responder y sacar a salvo a la **"SECRETARÍA"** y/o la **"DEPENDENCIA"**, de cualquier acción o derecho que indistintamente se les reclame con motivo de prestaciones contenidas en la legislación en materia laboral, de seguridad social, fiscal, civil, penal o cualquier otra, en el entendido de que lo señalado con anterioridad queda subsistente por el periodo que la legislación aplicable señale, y no por el periodo que duren vigentes este contrato o sus garantías.

VIGÉSIMA.- PATENTES, MARCAS Y DERECHOS DE AUTOR. El **"PROVEEDOR"** asumirá la responsabilidad total para el caso de que se infrinjan derechos inherentes a la propiedad intelectual, patentes, marcas o cualquier otro derecho de tercero, con motivo de los bienes materia del presente contrato, o de la firma de este documento, liberando a la **"SECRETARÍA"** y/o la **"DEPENDENCIA"** de cualquier responsabilidad que puedan relacionarse con este instrumento, obligándose a salir en su defensa si por cualquier motivo llegare a ser reclamado por estos y además a pagar sin derecho a réplica contra él, cualquier cantidad o prestación a que pueda ser condenado por autoridad competente con la Ley Federal de Protección a la Propiedad Industrial y la Ley Federal del Derecho de Autor.

VIGÉSIMA PRIMERA.- MODIFICACIONES DEL CONTRATO. Las **"PARTES"** están de acuerdo en que por necesidades de la **"DEPENDENCIA"** por razones justificadas y explicitas, dentro del presupuesto aprobado y/o disponible podrá incrementar el monto total del contrato o cantidad de bienes objeto del presente contrato, de conformidad con el artículo 80 de la **"LEY"**, siempre y cuando las modificaciones no rebasen en su conjunto el 20% (veinte por ciento) del monto o cantidad establecidos originalmente. Lo anterior, se formalizará mediante la celebración de una adenda al Contrato Principal. Asimismo, con fundamento en el artículo 103 del **"REGLAMENTO"**, el **"PROVEEDOR"** deberá entregar las modificaciones respectivas de las garantías, señaladas en la cláusula **SÉPTIMA** de este contrato.

Por caso fortuito o de fuerza mayor, o por causas atribuibles a la **"DEPENDENCIA"**, se podrá modificar el presente instrumento jurídico, la fecha o el plazo para la entrega de los bienes. En dicho supuesto, se deberá formalizar prórroga respectiva, no procediendo la aplicación de penas convencionales por atraso. Tratándose de causas imputables a la **"DEPENDENCIA"**, no se requerirá de la solicitud de el **"PROVEEDOR"**.

Al presentarse caso fortuito, fuerza mayor o emergencia declarada por autoridad competente, la **"SECRETARÍA"** y la **"DEPENDENCIA",** no serán responsables en la continuación con las obligaciones contractuales, salvo la obligación del pago de los bienes abastecidos o servicios prestados, hasta antes de presentarse la circunstancia, lo que se notificara por escrito a el **"PROVEEDOR",** especificando los detalles de la existencia de dicha condición, pudiendo en todo caso la **"SECRETARÍA"** y la **"DEPENDENCIA",** acordar el cumplimiento total o parcial del objeto del contrato.

VIGÉSIMA SEGUNDA.- DE LA TERMINACIÓN ANTICIPADA. De conformidad con el artículo 89 de la **"LEY"**, la **"SECRETARÍA"** podrá dar por terminado el presente contrato en cualquier momento sin responsabilidad para sí, cuando se extinga la necesidad de contar con los bienes objeto del presente contrato, por tratarse de causas de interés general o público, por cambios en el proyecto o programa para los cuales se haya pretendido destinar el objeto de este contrato, cuando se corra el riesgo de ocasionar algún daño o perjuicio a la **"DEPENDENCIA"**, la **"SECRETARÍA"** o cualquier Dependencia o Entidad del Poder Ejecutivo del Estado, o por caso fortuito o fuerza mayor, bastando únicamente la notificación que se realice al **"PROVEEDOR"** para que dicha terminación pueda surtir efectos; o bien por acuerdo entre las **"PARTES"**. En cualquier caso, se realizará el pago de los gastos generados al **"PROVEEDOR"** hasta el momento que se notifique la terminación, siempre y cuando dichos gastos estén debidamente comprobados por el **"PROVEEDOR"**.

VIGÉSIMA TERCERA.- DE LAS NOTIFICACIONES. La comunicación entre las **"PARTES"** será por escrito y notificadas en los domicilios plasmados en este contrato constando de forma fehaciente e indubitable constar su notificación.

VIGÉSIMA CUARTA.- DE LA AUTORIZACIÓN PARA UTILIZAR DATOS PERSONALES. El **"PROVEEDOR"** manifiesta tener conocimiento de que la **"SECRETARÍA"**, la **"DEPENDENCIA"**, y en general las dependencias y entidades del Poder Ejecutivo del Estado de Jalisco, están sujetos a las disposiciones contenidas en la legislación en materia de acceso a la información pública gubernamental, y que cuentan con diversas obligaciones, entre las que destacan la publicación de convenios, contratos y demás instrumentos jurídicos que celebren. En este contexto, el **"PROVEEDOR"** manifiesta su consentimiento expreso para que al presente contrato se le dé la publicidad que la legislación invocada disponga, en las formas que la misma determine.

JALISCO
GOBIERNO DEL ESTADO
Av. Fray Antonio Alcalde #1221,
Col. Miraflores, Guadalajara, Jalisco.
C.P. 44270 | 33 3818 2800

Las **"PARTES"** se comprometen a salvaguardar el uso, la integridad y confidencialidad de la información que se les proporcione, así mismo no podrán ostentar poder alguno de decisión sobre el alcance y contenidos de los mismos. De igual manera; los datos confidenciales o sensibles que le sean trasladados no podrán ser utilizados para fines distintos a los establecidos, debiendo implementar medidas de seguridad adecuadas, tanto físicas, técnicas y administrativas, mediante el ejercicio de los bienes adquiridos, de conformidad a los establecido en los artículos 65 y 75 numeral 1, fracción II de la Ley de Protección de Datos Personales en Posesión de Sujetos Obligados del Estado de Jalisco y sus Municipios.

VIGÉSIMA QUINTA.- DE LA COMPETENCIA Y JURISDICCIÓN. Para la interpretación y cumplimiento del presente contrato, así como para resolver todo aquello que no esté previamente estipulado en él, las **"PARTES"** acuerdan en regirse en primer término por lo dispuesto en el fallo de adjudicación y/o las bases y su junta aclaratoria, y para lo no previsto en ellas, se sujetarán a la legislación aplicable en el Estado de Jalisco, sometiéndose expresamente a la jurisdicción de los Tribunales estatales o federales, que se encuentran en la circunscripción territorial del Primer Partido Judicial del Estado de Jalisco, renunciando al fuero que por razón de su domicilio presente o futuro les pudiera corresponder.

VIGÉSIMA SEXTA.- Ambas **"PARTES"** manifiestan que el presente acto jurídico lo celebran sin coacción, dolo, violencia, lesión o mala fe que pudiera afectar de nulidad la voluntad de las **"PARTES"**.

Leído que fue el presente contrato por las **"PARTES"** y enteradas de su alcance y contenido, lo firman éstas de común acuerdo en 5 cinco tantos, el día **08 del mes de julio del año 2026**, en la ciudad de Guadalajara, Jalisco.

LA "SECRETARÍA"	LA "DEPENDENCIA"
Por Acuerdo Delegatorio **SECADMON/ACU/01/2026.** Lic. Jesús Ezequiel Martínez Nieto, **Director Ejecutivo y Padrón de Proveedores de la Secretaría de Administración del Poder Ejecutivo del Estado de Jalisco.**	Lic. Andrea Liliana Gómez García, **Directora General Administrativa de la Secretaría de Seguridad del Poder Ejecutivo del Estado de Jalisco .**

EL "PROVEEDOR"
C. Rafael Antonio Mejía Obeso, **Administrador General Único de TEC SUMINISTROS, S.A. DE C.V.**

TESTIGO	TESTIGO
Ángel Eduardo Márquez Castellón, **Director de Fallos y Adjudicaciones de la Secretaría de Administración del Poder Ejecutivo del Estado de Jalisco.**	Mtra. Irma Guadalupe Márquez Sevilla, **Directora de lo Consultivo de la Secretaría de Administración del Poder Ejecutivo del Estado de Jalisco.**

EIGE/GML

LA PRESENTE HOJA CORRESPONDE AL CONTRATO NÚMERO **CTO-289/26**, CELEBRADO ENTRE LA **SECRETARÍA DE ADMINISTRACIÓN** DEL PODER EJECUTIVO DEL ESTADO DE JALISCO, ACOMPAÑADA POR LA **SECRETARÍA DE SEGURIDAD** DEL PODER EJECUTIVO DEL ESTADO DE JALISCO Y **TEC SUMINISTROS, S.A. DE C.V.**

1.- ELIMINADO el número de identificación oficial, por ser un dato personal identificativo de conformidad con los artículos 21.1 fracción I y 3.2 fracción II inciso "a" de la Ley de Transparencia y Acceso a la Información Pública del Estado de Jalisco y sus Municipios, 3.1 fracción IX y X de la Ley de Protección de Datos Personales en Posesión de Sujetos Obligados en el Estado de Jalisco y sus Municipios.

JALISCO
GOBIERNO DEL ESTADO
Av. Fray Antonio Alcalde #1221,
Col. Miraflores, Guadalajara, Jalisco.
C.P. 44270 | 33 3818 2800

ANEXO ÚNICO

Contrato número CTO-289/26, de la Licitación Pública Local LPL278/2026, "*ADQUISICIÓN DE EQUIPO DE SISTEMA CCTV PARA ARMERÍAS VIALES*".

Contiene:

- **Propuesta Técnica.**

TEC SUMINISTROS
Felipe Zetter 3112 L19
Plaza Paseos
Col. Paseos del Sol 45079
Zapopan, Jalisco. Mexico.
33 38521611

PODER EJECUTIVO DEL ESTADO DE JALISCO.
LPL 278/2026.
LICITACIÓN PÚBLICA LOCAL PARA:
"ADQUISICIÓN DE EQUIPO DE SISTEMA CCTV PARA ARMERIAS VIALES ".
SIN CONCURRENCIA DEL COMITÉ.

PROPUESTA TÉCNICA

Partida: 01
Descripción: Videograbador NVR MARCA HIKVISION MODELO DS-7608NXI-K2/8P(D)
Cantidad a solicitar: 14
Especificaciones:

- Canales 8 canales IP.
- Interfaz PoE / 8 interfaces Ethernet autoadaptativa RJ45 10/100 Mbps.
- Ancho de banda entrante 80 Mbps.
- Ancho de banda saliente 160 Mbps.
- Salida HDMI 1 canal, 4K (3840 x 2160)/30 Hz, 2K (2560 x 1440)/60 Hz, 1920 x 1080/60 Hz, 1600 x 1200/60 Hz, 1280 x 1024/60 Hz, 1280 x 720/60 Hz, 1024 x 768/60 Hz
- Salida VGA 1 canal, 1920 x 1080/60 Hz, 1280 x 1024/60 Hz, 1280 x 720/60 Hz
- Salida de audio 1 canal, RCA (2,0 Vpp,1 KΩ, utilizando la entrada de audio)
- Resolución de grabación 12 MP/8 MP/6 MP/5MP/4 MP/3MP/1080p/UXGA/720p/VGA/4CIF/DCIF/2CIF/CIF/QCIF
- Protocolo de red TCP/IP, DHCP, IPv4, IPv6, DNS, DDNS, NTP, RTSP, SADP, SMTP, SNMP, NFS, iSCSI, ISUP, UPnP™, HTTP, HTTPS
- Interfaz SATA 2 interfaces SATA Hasta 16 TB de capacidad para cada disco duro, que incluya un disco duro de 10TB para video 24/7
- Interfaz USB Panel frontal 1 x USB 2.0; Panel trasero: 1 x USB 2.0.
- Reconocimiento Facial 1 canal para transmisión de video o reconocimiento facial de 4 canales para imágenes de rostros.
- Compatible con software Para monitoreo remoto iVMS-4200VS.
- Búsqueda inteligente del área seleccionada en el video y reproducción inteligente para mejorar la eficiencia de reproducción Profesionalidad y confiabilidad.
- Garantía de 1 año contra defectos de fabricante.
- Link de ficha https://www.hikvision.com/content/dam/hikvision/products/S000000001/S000000132/S000000007/S000000026/QFR0331212/H000141847/Data_Sheet/Datasheet-of-DS-7608NXI-K2_8PD_20240523.pdf

Partida: 02
Descripción: Cámara Fija IP MARCA HIKVISION MODELO DS-2CD2183G2-LIS2U
Cantidad a solicitar: 65
Especificaciones:

- Cámara De red domo fija de 8 MP.
- Aplicación Enfoque en la clasificación de humanos y vehículos basada en aprendizaje profundo.
- Luz híbrida inteligente integra luces infrarrojas y blancas, 4 modos de iluminación suplementarios.
- Micrófono dual integrado para seguridad de audio de alta calidad en tiempo real.
- Sensor de imagen CMOS de escaneo progresivo de 1/2,8".
- Maxima Resolución 3840 x 2160.
- Iluminación mínima Color 0,005 Lux a (F1.6, AGC activado), 0 Lux con luz.

TEC SUMINISTROS
Felipe Zetter 3112 L19
Plaza Paseos
Col. Paseos del Sol 45079
Zapopan, Jalisco. Mexico.
33 38521611

- Día y noche Filtro de corte IR.
- Codificación de video escalable (SVC) Codificación H.264 y H.265.
- Vista en vivo simultánea Hasta 6 canales.
- Interfaz Ethernet 1 puerto Ethernet autoadaptativo RJ45 10 M/100 M.
- Protección IP67 IEC 60529-2013, IK10: IEC 62262:2002.
- Protocolos TCP/IP, ICMP, HTTP, HTTPS, FTP, DHCP, DNS, DDNS, RTP, RTSP, RTCP, NTP, UPnP, SMTP, IGMP, 802.1X, QoS, IPv4, IPv6, UDP, Bonjour, SSL/TLS, PPPoE, SNMP, WebSocket, WebSockets.
- Incluye caja de conexiones Caja de conexiones DS-1280ZJ-DM46.
- Garantía de 1 año contra defectos de fabricante.
- Link de ficha https://assets.hikvision.com/pcd/normal/all/doc/sm000064814/DS-2CD2183G2-LIS2U_Datasheet_20260320.pdf

Partida: 03
Descripción: Cámara Móvil (PTZ) IP MARCA HIKVISION MODELO DS-2DE7A432IW-AEB(T5)
Cantidad a solicitar: 10
Especificaciones:

- Máxima resolución 2560 x 1440.
- Sensor de imagen CMOS de escaneo progresivo de 1/1,8".
- Zoom 32x óptico, 16x digital.
- Tipo de luz suplementaria IR.
- Suplemento de gama Light Distancia IR: hasta 200 m.
- Rango de movimiento (Pan) 360°.
- Rango de movimiento (inclinación) -15° a 90° (giro automático).
- Escaneo de patrones 4 escaneos de patrones.
- Compatible 100% con la Plataforma Hik-Connect.
- Amplio rango dinámico (WDR) 120 dB.
- Vista en vivo simultánea Hasta 20 canales.
- Usuario/Host Hasta 32 usuarios, 3 niveles de usuario: administrador, operador y usuario.
- Incluye un Brazo para montaje en pared y un brazo para montaje en poste.
- Incluye Inyector 60 Watts.
- Garantía de 1 año contra defectos de fabricante.
- Link de ficha https://assets.hikvision.com/pcd/public/all/doc/m000048587/Datasheet-of-DS-2DE7A432IW-AEBTS_V5.7.0_20240313.pdf

Todos los componentes ofertados son homogéneos y vienen integrados de fábrica.

Tiempo y lugar de Entrega: la entrega de los equipos, así como la debida documentación comprobatoria será en 8 semanas a partir de la notificación del fallo, en el Almacén de Parcialidades de la Secretaría de Administración, ubicado en Av. Alcalde 1221, Col. Miraflores, C.P. 44270

Garantía para todas las partidas: 1 año contra defectos de fabricante.

Rafael Antonio Mejía Obeso
Representante Legal
Guadalajara Jalisco, a 1º de Junio de 2026

HIKVISION

Ciudad de México a 01 de Junio 2026.

PODER EJECUTIVO DEL ESTADO DE JALISCO.
LPL 278/2026.
LICITACIÓN PÚBLICA LOCAL PARA:
" ADQUISICIÓN DE EQUIPO DE SISTEMA CCTV PARA ARMERIAS VIALES".
SIN CONCURRENCIA DEL COMITÉ.

SECRETARÍA DE ADMINISTRACIÓN DEL GOBIERNO DEL ESTADO DE JALISCO
PRESENTE.

AT'N: Dirección General de Abastecimientos
Asunto: Carta de Distribuidor Autorizado

HANGZHOU HIKVISION TECHNOLOGY CO. , LTD., por medio de la presente manifiesta, que la empresa TEC SUMINISTROS S.A. DE C.V. es "Distribuidor Autorizado" de la marca Hikvision y cuenta con el respaldo en suministro, soporte técnico e ingeniería, de los equipos propuestos para este concurso

Los equipos con los que se está participando en este concurso, son nuevos, no remanufacturados y fabricados durante el año en curso, por lo que respaldamos a nuestro distribuidor para participar en la presente Licitación.

Hikvision, por medio de la presente carta, para los equipos ofertados **partida 01** Videograbador NVR MODELO DS-7608NXI-K2/8P(D) con 1 año de garantía contra defectos de fabricación, **partida 02** Cámara Fija IP MODELO DS-2CD2183G2-LIS2U con 1 año de garantía contra defectos de fabricación, **partida 03** Cámara Móvil (PTZ) IP MODELO DS-2DE7A432IW-AEB(T5) con 1 año de garantía contra defectos de fabricación, en los modelos a ofertar en la presente licitación será válida a partir de la fecha de entrega de estos al cliente final.

Se hace constar que los equipos ofertados para las partidas 1, 2, 3 cumplen con características solicitadas en bases, así como superiores a las solicitadas

Partida 01: Modelo a Ofertar DS-7608NXI-K2/8P(D)

Compatible con software: Para monitoreo remoto iVMS-4200VS	Si es compatible con el software iVMS-4200VS

Partida 02: Modelo a Ofertar DS-2CD2183G2-LIS2U

Sensor de imagen: CMOS de escaneo progresivo de 1/2 8"	Sensor de imagen: CMOS de escaneo progresivo de 1/2.8", confirmamos que el sensor propuesto cumple con el requerimiento bajo el estándar industrial de nomenclatura decimal

Partida 03: Modelo a Ofertar DS-2DE7A432IW-AEB(T5)

Compatible 100%: Plataforma Hik-Connect	Si cumple es 100% compatible con la plataforma Hik-Connect

Se extiende la presente carta para los fines que al interesado convenga
Sin más por el momento, me despido quedando a sus órdenes.

Atentamente
Cristhian Enrique Gastelum Ramos
Business Development Manager
Cristhian.Gastelum@hikvision.com

HIKVISION

DS-7608NXI-K2/8P (D)
8-ch PoE 1U K Series AcuSense 4K NVR

Key Feature

- Up to 8 ch IP camera inputs, plug & play with 8 power-over-Ethernet (PoE) interfaces
- H.265+/H.265/H.264+/H.264 video formats
- Up to 2-ch@12 MP or 4-ch@8 MP or 8-ch@4 MP or 16-ch@1080p decoding capacity
- Up to 80 Mbps incoming bandwidth
- Adopt Hikvision Acusense technology to minimize manual effort and security costs

Smart Function

- All channels support Motion Detection 2.0
- 2-ch video analysis for human and vehicle recognition to reduce false alarm
- 1-ch facial recognition for video stream, or 4-ch facial recognition for face picture
- Smart search for the selected area in the video, and smart playback to improve the playback efficiency

Professional and Reliability

- H.265+ compression effectively reduces the storage space by up to 75%
- Adopt stream over TLS encryption technology which provides more secure stream transmission service

HD Video Output

- Provide simultaneous HDMI and VGA outputs
- HDMI video output at up to 4K resolution

Storage and Playback

- Up to 2 SATA interfaces for HDD connection (up to 16 TB capacity per HDD)
- 8-ch synchronous playback

Network & Ethernet Access

- 8 independent PoE network interfaces
- 1 self-adaptive 10/100/1000 Mbps Ethernet interface
- Hik-Connect for easy network management

• Specification

Intelligent Analytics	
AI by Device	Facial recognition, perimeter protection, motion detection 2.0
AI by Camera	Facial recognition, perimeter protection, throwing objects from building, motion detection2.0, ANPR, VCA
Facial Recognition	
Facial Detection and Analytics	Face picture comparison, human face capture, face picture search
Face Picture Library	Up to 16 face picture libraries, with up to 20,000 face pictures in total (each picture ≤ 4 MB, total capacity ≤ 1 GB)
Facial Detection and Analytics Performance	1-ch, 8 MP
Face Picture Comparison	4-ch
Motion Detection 2.0	
By Device	All channels, 4 MP (when enhanced SVC mode is enabled, up to 8 MP) video analysis for human and vehicle recognition to reduce false alarm
By Camera	All channels
Perimeter Protection	
By Device	2-ch, 4 MP (HD network camera, H.264/H.265) video analysis for human and vehicle recognition to reduce false alarm
By Camera	All channels
Video and Audio	
IP Video Input	8-ch
Incoming Bandwidth	80 Mbps
Outgoing Bandwidth	160 Mbps
HDMI Output	1-ch, 4K (3840 × 2160)/30 Hz, 2K (2560 × 1440)/60 Hz, 1920 × 1080/60 Hz, 1600 × 1200/60 Hz, 1280 × 1024/60 Hz, 1280 × 720/60 Hz, 1024 × 768/60 Hz
VGA Output	1-ch, 1920 × 1080/60 Hz, 1280 × 1024/60 Hz, 1280 × 720/60 Hz
Video Output Mode	HDMI/VGA independent output
CVBS Output	N/A
Audio Output	1-ch, RCA (2.0 Vp-p, 1 KΩ, using the audio input)
Two-Way Audio	1-ch, RCA (Linear, 1 KΩ)
Decoding	
Decoding Format	H.265/H.265+/H.264+/H.264
Recording Resolution	12 MP/8 MP/6 MP/5 MP/4 MP/3 MP/1080p/UXGA/720p/VGA/4CIF/DCIF/2CIF/CIF/QCIF
Synchronous playback	8-ch
Decoding Capability	AI on: 2-ch@12 MP (30 fps)/3-ch@8 MP (30 fps)/6-ch@4 MP (30 fps)/12-ch@1080p (30 fps) AI off: 2-ch@12 MP (30 fps)/4-ch@8 MP (30 fps)/8-ch@4 MP (30 fps)/16-ch@1080p (30 fps)
Stream Type	Video, Video & Audio
Audio Compression	G.711ulaw/G.711alaw/G.722/G.726/AAC
Network	
Remote Connection	128
API	ONVIF (profile S/G); SDK; ISAPI

Compatible Browser	IE11, Chrome V57, Firefox V52, Safari V12, Edge V89, or above version
Network Protocol	TCP/IP, DHCP, IPv4, IPv6, DNS, DDNS, NTP, RTSP, SADP, SMTP, SNMP, NFS, iSCSI, ISUP, UPnP™, HTTP, HTTPS
Network Interface	1 RJ-45 10/100/1000 Mbps self-adaptive Ethernet interface
PoE	
Interface	8, RJ-45 10/100 Mbps self-adaptive Ethernet interface
Power	≤ 80 W
Standard	IEEE 802.3af/at
Auxiliary Interface	
SATA	2 SATA interfaces
Capacity	Up to 16 TB capacity for each HDD
USB Interface	Front panel: 1 × USB 2.0; Rear panel: 1 × USB 2.0
Alarm In/Out	4/1
General	
GUI Language	English, Russian, Bulgarian, Hungarian, Greek, German, Italian, Czech, Slovak, French, Polish, Dutch, Portuguese, Spanish, Romanian, Turkish, Japanese, Danish, Swedish Language, Norwegian, Finnish, Korean, Traditional Chinese, Thai, Estonian, Vietnamese, Croatian, Slovenian, Serbian, Latvian, Lithuanian, Uzbek, Kazakh, Arabic, Ukrainian, Kyrgyz , Brazilian Portuguese, Indonesian
Power Supply	48 VDC, 2.5 A
Consumption	≤ 15 W (without HDD, and PoE off)
Working Temperature	-10 °C to 55 °C (14 °F to 131 °F)
Working Humidity	10% to 90%
Dimension (W × D × H)	385 mm × 315 mm × 52 mm (15.2"× 12.4" × 2.0")
Weight	≤ 3 kg (without HDD, 6.6 lb.)
Certification	
CE	EN 55032: 2015, EN 61000-3-2, EN 61000-3-3, EN 50130-4, EN 55035: 2017
Obtained Certification	CE, FCC, IC, CB, KC, UL, Rohs, Reach, WEEE, RCM, UKCA, LOA, BIS
Intelligent Analytics	
AI by Device	Facial recognition, perimeter protection, motion detection 2.0
AI by Camera	Facial recognition, perimeter protection, throwing objects from building, motion detection2.0, ANPR, VCA
Facial Recognition	
Facial Detection and Analytics	Face picture comparison, human face capture, face picture search
Face Picture Library	Up to 16 face picture libraries, with up to 20,000 face pictures in total (each picture ≤ 4 MB, total capacity ≤ 1 GB)
Facial Detection and Analytics Performance	1-ch, 8 MP
Face Picture Comparison	4-ch
Motion Detection 2.0	
By Device	All channels, 4 MP (when enhanced SVC mode is enabled, up to 8 MP) video analysis for human and vehicle recognition to reduce false alarm
By Camera	All channels
Perimeter Protection	
By Device	2-ch, 4 MP (HD network camera, H.264/H.265) video analysis for human and vehicle recognition to reduce false alarm

By Camera	All channels
Video and Audio	
IP Video Input	8-ch
Incoming Bandwidth	80 Mbps
Outgoing Bandwidth	160 Mbps
HDMI Output	1-ch, 4K (3840 × 2160)/30 Hz, 2K (2560 × 1440)/60 Hz, 1920 × 1080/60 Hz, 1600 × 1200/60 Hz, 1280 × 1024/60 Hz, 1280 × 720/60 Hz, 1024 × 768/60 Hz
VGA Output	1-ch, 1920 × 1080/60 Hz, 1280 × 1024/60 Hz, 1280 × 720/60 Hz
Video Output Mode	HDMI/VGA independent output
CVBS Output	N/A
Audio Output	1-ch, RCA (2.0 Vp-p, 1 KΩ, using the audio input)
Two-Way Audio	1-ch, RCA (Linear, 1 KΩ)
Decoding	
Decoding Format	H.265/H.265+/H.264+/H.264
Recording Resolution	12 MP/8 MP/6 MP/5 MP/4 MP/3 MP/1080p/UXGA/720p/VGA/4CIF/DCIF/2CIF/CIF/QCIF
Synchronous playback	8-ch
Decoding Capability	AI on: 2-ch@12 MP (30 fps)/3-ch@8 MP (30 fps)/6-ch@4 MP (30 fps)/12-ch@1080p (30 fps) AI off: 2-ch@12 MP (30 fps)/4-ch@8 MP (30 fps)/8-ch@4 MP (30 fps)/16-ch@1080p (30 fps)
Stream Type	Video, Video & Audio
Audio Compression	G.711ulaw/G.711alaw/G.722/G.726/AAC
Network	
Remote Connection	128
API	ONVIF (profile S/G); SDK; ISAPI
Compatible Browser	IE11, Chrome V57, Firefox V52, Safari V12, Edge V89, or above version
Network Protocol	TCP/IP, DHCP, IPv4, IPv6, DNS, DDNS, NTP, RTSP, SADP, SMTP, SNMP, NFS, iSCSI, ISUP, UPnP™, HTTP, HTTPS
Network Interface	1 RJ-45 10/100/1000 Mbps self-adaptive Ethernet interface
Auxiliary Interface	
SATA	2 SATA interfaces
Capacity	Up to 16 TB capacity for each HDD
USB Interface	Front panel: 2 × USB 2.0; Rear panel: 1 × USB 2.0
Alarm In/Out	4/1
General	
GUI Language	English, Russian, Bulgarian, Hungarian, Greek, German, Italian, Czech, Slovak, French, Polish, Dutch, Portuguese, Spanish, Romanian, Turkish, Japanese, Danish, Swedish Language, Norwegian, Finnish, Korean, Traditional Chinese, Thai, Estonian, Vietnamese, Croatian, Slovenian, Serbian, Latvian, Lithuanian, Uzbek, Kazakh, Arabic, Ukrainian, Kyrgyz , Brazilian Portuguese, Indonesian
Power Supply	12 VDC, 3.3 A
Consumption	≤ 15 W (without HDD)
Working Temperature	-10 °C to 55 °C (14 °F to 131 °F)
Working Humidity	10% to 90%
Dimension (W × D × H)	385 mm × 315 mm × 52 mm (15.2"× 12.4" × 2.0")

Weight	≤ 1 kg (without HDD, 2.2 lb.)
Certification	
CE	EN 55032: 2015, EN 61000-3-2, EN 61000-3-3, EN 50130-4, EN 55035: 2017
Obtained Certification	CE, FCC, IC, CB, KC, UL, Rohs, Reach, WEEE, RCM, UKCA, LOA, BIS

• Physical Interface

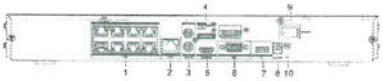

No.	Description	No.	Description
1	Network interfaces with PoE function	6	VGA interface
2	LAN network interface	7	USB interface
3	AUDIO IN and AUDIO OUT	8	Power supply
4	ALARM IN and OUT	9	Power switch
5	HDMI interface	10	GND

• Available Model

DS-7608NXI-K2/8P(D)

HIKVISION

• Dimension

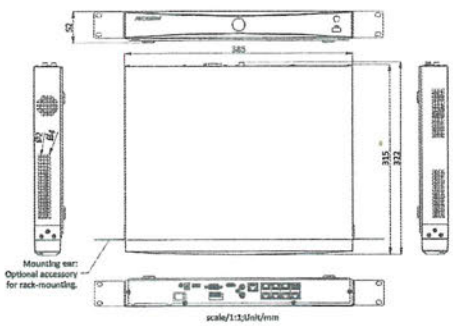

Headquarters

Machine Translated by Google

HIKVISION

DS-7608NI-K2/8P(D) Grabador de vídeo en red (NVR) AcuSense 4K de 8 canales, 1U, serie K, PoE y 1U

Características principales
Hasta 8 entradas de cámara IP, plug & play con 8 interfaces Power-over-Ethernet (PoE)
Formatos de vídeo H.265+/H.265/H.264+/H.264
Capacidad de decodificación de hasta 2 canales a 12 MP, 4 canales a 8 MP, 8 canales a 4 MP o 16 canales a 1080p
Ancho de banda de entrada de hasta 80 Mbps
Incorpora la tecnología Hikvision Acusense para minimizar el esfuerzo manual y los costes de seguridad

Función inteligente

• Todos los canales admiten detección de movimiento 2.0
• Análisis de vídeo de 2 canales para el reconocimiento de personas y vehículos para reducir las falsas alarmas • Reconocimiento facial de 1 canal para transmisión de vídeo o reconocimiento facial de 4 canales para imágenes faciales • Búsqueda inteligente del área seleccionada en el vídeo y reproducción inteligente para mejorar la eficiencia de la reproducción. Profesionalidad y fiabilidad.

La compresión H.265+ reduce eficazmente el espacio de almacenamiento hasta en un 75 %.
Adopta la tecnología de cifrado de flujo sobre TLS, que proporciona un servicio de transmisión de flujo más seguro.

Salida de vídeo HD

• Proporciona salidas HDMI y VGA simultáneas • Salida de vídeo HDMI con resolución de hasta 4K

Almacenamiento y reproducción

• Hasta 2 interfaces SATA para conexión de discos duros (hasta 16 TB de capacidad por disco duro)
• Reproducción síncrona de 8 canales

Acceso a la red y Ethernet

8 interfaces de red PoE independientes 1 interfaz Ethernet autoadaptativa de 10/100/1000 Mbps Hik-Connect para una gestión de red sencilla

Machine Translated by Google

HIKVISION

Especificación

Análisis inteligente	
IA por dispositivo	Reconocimiento facial, protección perimetral, detección de movimiento 2.0
[illegible]	Reconocimiento facial, protección perimetral, lanzamiento de objetos desde edificios, movimiento detección2.0, ANPR, VCA
Reconocimiento facial	
Detección y análisis facial	Comparación de imágenes faciales, captura de cuerpo humano, búsqueda de imágenes faciales
Biblioteca de imágenes faciales	Hasta 16 bibliotecas de imágenes de rostros, con hasta 20.000 imágenes de rostros en total (cada imagen ≤ 4 MB, capacidad total ≤ 1 GB)
Detección y análisis facial	1 canal, 8 MP
Activación	[illegible]
Comparación de imágenes faciales	[illegible]
Detección de movimiento 2.0	
Por dispositivo	Analiza el vídeo de todos los canales y 4 MP (hasta 8 MP cuando el modo SVC mejorado está activado) para el reconocimiento de personas y vehículos para reducir las falsas alarmas
Por cámara	Todos los canales
Protección perimetral	
Por dispositivo	Análisis de vídeo de 2 canales y 4 MP (cámara de red HD, H.264/H.265) para el reconocimiento de personas y vehículos con el fin de reducir las falsas alarmas.
Por cámara	Todos los canales
Vídeo y audio	
Entrada de vídeo IP	[illegible]
Ancho de banda entrante	80 Mbps
Ancho de banda saliente	160 Mbps
Salida HDMI	1 canal, 4K (3840 × 2160)/30 Hz, 2K (2560 × 1440)/60 Hz, 1920 × 1080/60 Hz, 1600 × 1200/60 Hz, 1280 × 1024/60 Hz, 1280 × 720/60 Hz, 1024 × 768/60 Hz
Salida VGA	1 canal, 1920 × 1080/60 Hz, 1280 × 1024/60 Hz, 1280 × 720/60 Hz
Modo de salida de vídeo	Salida simultánea HDMI/VGA
Salida CVBS	N / A
Salida de audio	1 canal, RCA (2.0 Vp-p, 1 kΩ, utilizando la entrada de audio)
Audio bidireccional	RCA de 1 canal (mono, 1 kΩ)
Decodificador	
Formato de decodificación	H.265+/H.265/H.264+/H.264
Resolución de grabación	12 MP/8 MP/6 MP/4 MP/3 MP/1080p/1080i/720p/VGA/4CIF/DCIF/2CIF/CIF/QCIF
Reproducción síncrona	[illegible]
Capacidad de decodificación	IA activada: 2 canales a 12 MP (30 fps) / 2 canales a 8 MP (30 fps) / 4 canales a 4 MP (30 fps) / 12 canales a 1080p (30 fps) IA desactivada: 2 canales a 12 MP (30 fps) / 4 canales a 8 MP (30 fps) / 8 canales a 4 MP (30 fps) / 16 canales a 1080p (30 fps)
Tipo de flujo	Vídeo, vídeo y audio
Compresión de audio	G.711ulaw/G.711alaw/G.722/G.726/AAC
Red	
Conexión remota	128
API	ONVIF (perfil S/G), SDK, ISAPI

Machine Translated by Google

HIKVISION

Navegador compatible	IE11, Chrome V57, Firefox V52, Safari V12, Edge V89 o versiones superiores
Protocolo de red	TCP/IP, DHCP, IPv4, IPv6, DNS, DDNS, NTP, RTSP, EADP, SMTP, SNMP, NFS, iSCSI, ISUP, UPnP™, HTTP, HTTPS
Interfaz de red	1 interfaz Ethernet autoadaptativa RJ-45 de 10/100/1000 Mbps
PoE	
Interfaz	8, interfaz Ethernet autoadaptativa RJ-45 de 10/100 Mbps
Fuerza	≤ 80 W
Estándar	IEEE 802.3afat
Interfaz auxiliar	
HDD/SS	2 interfaces SATA
Capacidad	Hasta 16 TB de capacidad por disco duro.
Interfaz USB	Panel frontal: 1 × USB 2.0; Panel posterior: 1 × USB 2.0
Ranura de almacenamiento	4/1
General	
[illegible]	Inglés, ruso, búlgaro, húngaro, griego, alemán, italiano, checo, eslovaco, francés, Polaco, neerlandés, portugués, español, rumano, turco, japonés, coreo, sueco, [illegible] noruego, finlandés, coreano, chino tradicional, tailandés, esloveno, vietnamita, croata, eslovenio, estonio, letón, lituano, uzbeko, kazajo, árabe, Ucraniano, Kirguiso, portugués brasileño, indonesio
Fuente de alimentación	48 V CC, 2,5 A
Consumo	≤ 15 W (sin disco duro y con PoE desactivado)
Temperatura de funcionamiento	-10 °C a 55 °C (14 °F a 131 °F)
Humedad de trabajo	Del 10% al 90%
Dimensiones (ancho × profundidad × alto)	385 mm × 315 mm × 52 mm (15.2" × 12.4" × 2.0")
Peso	≤ 3 kg (sin HDD, 6.6 lb)
Dispositivo de clase	[illegible]
CE	EN 55032: 2015, EN 61000-3-2, EN 61000-3-3, EN 50130-4, EN 55035: 2017
Certificación adicional	CE, FCC, IC, CB, KC, UL, Kwh, Reach, WEEE, RCM, UKCA, LOA, BIS
Análisis inteligente	
IA por dispositivo	Reconocimiento facial, protección perimetral, detección de movimiento 2.0
[illegible]	Reconocimiento facial, protección perimetral, lanzamiento de objetos desde edificios, movimiento detección2.0, ANPR, VCA
Reconocimiento facial	
Detección y análisis facial	Comparación de imágenes faciales, captura de cuerpo humano, búsqueda de imágenes faciales
Biblioteca de imágenes faciales	Hasta 16 bibliotecas de imágenes de rostros, con hasta 20.000 imágenes de rostros en total (cada imagen ≤ 4 MB, capacidad total ≤ 1 GB)
Detección y análisis facial	1 canal, 8 MP
Activación	[illegible]
Comparación de imágenes faciales	[illegible]
Detección de movimiento 2.0	
Por dispositivo	Todos los canales, 4 MP (cuando el modo SVC mejorado está activado, hasta 8 MP) análisis de vídeo para el reconocimiento de personas y vehículos para reducir las falsas alarmas
Por cámara	Todos los canales
Protección perimetral	
Por dispositivo	Análisis de vídeo de 2 canales y 4 MP (cámara de red HD, H.264/H.265) para personas y vehículos reconocimiento para reducir las falsas alarmas

Machine Translated by Google

HIKVISION

Por cámara	Todos los canales
Video y audio	
Entrada de video IP	[illegible]
Ancho de banda entrante	80 Mbps
Ancho de banda saliente	160 Mbps
Salida HDMI	1 canal: 4K (3840 × 2160)30 Hz, 2K (2560 × 1440)60 Hz, 1920 × 1080/60 Hz, 1600 × 1200/60 Hz, 1280 × 1024/60 Hz, 1280 × 720/60 Hz, 1024 × 768/60 Hz
Salida VGA	1 canal: 1920 × 1080/60 Hz, 1280 × 1024/60 Hz, 1280 × 720/60 Hz
Modo de salida de video	Salida independiente HDMI/VGA
Salida CVBS	N / A
Salida de audio	1 canal, RCA (2.0 Vp-p, 1 kΩ, utilizando la entrada de audio)
Audio bidireccional	RCA de 1 canal (lineal, 1 kΩ)
Decodificador	
Formato de decodificación	H.265/H.265+/H.264+/H.264
Resolución de grabación	12 MP/8 MP/6 MP/5 MP/4 MP/3
Reproducción simultánea	[illegible]
Capacidad de decodificación	VA activada: 2 canales a 12 MP (30 fps) / 3 canales a 8 MP (30 fps) / 6 canales a 4 MP (30 fps) / 12 canales a 1080p (30 fps) VA desactivada: 2 canales a 12 MP (30 fps) / 4 canales a 8 MP (30 fps) / 8 canales a 4 MP (30 fps) / 16 canales a 1080p (30 fps)
Tipo de flujo	Video, video y audio
Compresión de audio	G.711ulaw/G.711alaw/G.722/G.726/AAC
Red	
Conexión remota	128
API	ONVIF (perfil S/G), SDK, ISAPI
Navegador compatible	IE11, Chrome V57, Firefox V52, Safari V12, Edge V89 o versiones superiores
Protocolo de red	TCP/IP, DHCP, IPv4, IPv6, DNS, DDNS, NTP, RTSP, SADP, SMTP, SNMP, NFS, iSCSI, ISUP, UPnP™, HTTP, HTTPS
Interfaz de red	1 interfaz Ethernet autoadaptativa RJ-45 de 10/100/1000 Mbps
Interfaz auxiliar	
HDRAS	2 interfaces SATA
Capacidad	Hasta 16 TB de capacidad por disco duro.
Interfaz USB	Panel frontal: 2 × USB 2.0; Panel trasero: 1 × USB 2.0
[illegible]	4/1
General	
[illegible]	Inglés, ruso, húngaro, búlgaro, griego, alemán, italiano, checo, eslovaco, francés, polaco, neerlandés, portugués, español, rumano, turco, japonés, danés, sueco, noruego, finlandés, croata, eslovenio, serbio, letón, lituano, ucraniano, kazajo, árabe, vietnamita, [illegible] portugués brasileño, indonesio
Fuente de alimentación	12 V CC, 3,3 A
Consumo	≤ 15 W (sin disco duro)
Temperatura de funcionamiento	-10 °C a 55 °C (14 °F a 131 °F)
Humedad de trabajo	Del 10% al 90%
Dimensiones (ancho × profundidad × alto)	385 mm × 315 mm × 52 mm (15.2" × 12.4" × 2.0")

Machine Translated by Google

HIKVISION

Peso	≤ 1 kg (sin HDD, 2,2 lb)
[illegible]	
[illegible]	EN 55032: 2015, EN 61000-3-2, EN 61000-3-3, EN 50130-4, EN 55035: 2017
Certificación obtenida	CE, FCC, IC, CB, KC, UL, Rcha, Rcsch, WEEE, RCM, UKCA, LOA, BIS

Interfaz física

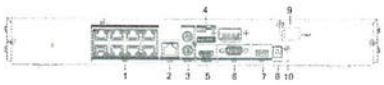

No.	Descripción	No.	Descripción
1	Interfaces de red con PoE función	6	Interfaz VGA
2	Interfaz de red LAN	7	Interfaz USB
3	ENTRADA DE AUDIO y SALIDA DE AUDIO	8	Fuente de alimentación
4	ALARMA DE ENTRADA Y SALIDA	9	Indicador de encendido
5	Interfaz HDMI	10	GND

Modelo disponible

DS-7608NXI-K2/8P(D)

HIKVISION

Dimensión

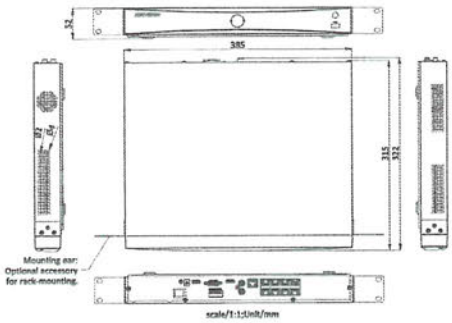

Readquarters
[illegible]

HIKVISION

DS-2CD2183G2-LIS2U
8 MP Acusense Smart Hybrid Light Fixed Dome Network Camera

AcuSense

- High quality imaging with 8 MP resolution
- Acusense: Focus on human and vehicle classification based on deep learning
- Smart Hybrid light: Integrates IR and White lights, 4 supplemental lighting modes
- -2U: Built-in arrayed dual-microphone for real-time high quality audio security
- Clear imaging against strong back light due to 120 dB true WDR technology
- Efficient H.265+ compression technology
- Water and dust resistant (IP67) and vandal-resistant (IK10)

▪ Specification

Camera	
Image Sensor	1/2.8" Progressive Scan CMOS
Max. Resolution	3840 × 2160
Min. Illumination	Color:0.005 lux @ (F1.6, AGC ON),0 Lux with light
Shutter Time	1/3 s to 1/100,000 s
Day & Night	IR cut filter
Angle Adjustment	Pan: 0° to 355°,tilt:0° to 75°,rotate: 0° to 355°
Lens	
Lens Type	Fixed focal lens, 2.8 and 4 mm optional
Focal Length & FOV	2.8 mm, horizontal FOV 108°, vertical FOV 59°, diagonal FOV 127° 4 mm, horizontal FOV 88°, vertical FOV 44°, diagonal FOV105°
Lens Mount	M12
Iris Type	Fixed
Aperture	F1.6
Depth of Field	2.8 mm: 1.7 m to ∞ 4 mm: 2.6 m to ∞
DORI	
DORI	2.8 mm, D: 84 m, O: 33 m, R: 16 m, I: 8 m 4 mm, D: 117 m, O: 46 m, R: 23 m, I: 11 m
Illuminator	
Supplement Light Type	IR,White Light
Supplement Light Range	Up to 30 m
Smart Supplement Light	Yes
IR Wavelength	850 nm
Video	
Main Stream	50 Hz: 20 fps (3840 × 2160) 25 fps (3200 × 1800, 2688 × 1520, 1920 × 1080, 1280 × 720) 60 Hz: 20 fps (3840 × 2160) 30 fps (3200 × 1800, 2688 × 1520, 1920 × 1080, 1280 × 720)
Sub-Stream	50 Hz: 25 fps (1280 × 720, 640 × 480, 640 × 360) 60 Hz: 30 fps (1280 × 720, 640 × 480, 640 × 360)
Third Stream	50 Hz: 10 fps (1920 × 1080, 1280 × 720, 640 × 480, 640 × 360) 60 Hz: 10 fps (1920 × 1080, 1280 × 720, 640 × 480, 640 × 360) *Third stream is supported under certain settings.
Video Compression	Main stream: H.265/H.264/H.264+/H.265+, Sub-stream: H.265/H.264/MJPEG, Third stream: H.265/H.264, *Third stream is supported under certain settings.
Video Bit Rate	32 Kbps to 16 Mbps
H.264 Type	Baseline Profile,Main Profile,High Profile
H.265 Type	Main Profile
Scalable Video Coding (SVC)	H.264 and H.265 encoding
Bit Rate Control	CBR,VBR

Region of Interest (ROI)	1 fixed region for main stream and sub-stream
Target Cropping	Yes
Audio	
Audio Compression	-2U: G.711/G.722.1/G.726/MP2L2/PCM/MP3/AAC-LC
Audio Bit Rate	-2U: 64 Kbps (G.711ulaw/G.711alaw)/16 Kbps (G.722.1)/16 Kbps (G.726)/32 to 160 Kbps (MP2L2)/8 to 320 Kbps (MP3)/16 to 64 Kbps (AAC-LC)
Audio Sampling Rate	-2U: 8 kHz/16 kHz/32 kHz/48 kHz
Environment Noise Filtering	-2U: Yes
Network	
Protocols	TCP/IP, ICMP, HTTP, HTTPS, FTP, DHCP, DNS, DDNS, RTP, RTSP, RTCP, NTP, UPnP, SMTP, IGMP, 802.1X, QoS, IPv4, IPv6, UDP, Bonjour, SSL/TLS, PPPoE, SNMP, WebSocket, WebSockets
Simultaneous Live View	Up to 6 channels
API	ONVIF (Profile S, Profile G),ISAPI,SDK,ISUP
User/Host	Up to 32 users 3 user levels: administrator, operator, and user
Security	Password protection, complicated password, HTTPS encryption, IP address filter, Security Audit Log, basic and digest authentication for HTTP/HTTPS, TLS 1.1/1.2/1.3, WSSE and digest authentication for Open Network Video Interface
Network Storage	NAS (NFS, SMB/CIFS),Auto Network Replenishment (ANR), Together with high-end Hikvision memory card, memory card encryption and health detection are supported.
Client	iVMS-4200,Hik-Connect,Hik-Central Plug-in required live view: IE 11,
Web Browser	Plug-in free live view: Chrome 80+, Firefox 80+, Edge 89+, Safari 13+, Local service: Chrome 80+, Firefox 80+, Edge 89+, Safari 13+
Image	
Image Parameters Switch	Yes
Image Settings	Rotate mode
Day/Night Switch	Day,Night,Auto,Schedule
Wide Dynamic Range (WDR)	120 dB
SNR	≥ 52 dB
Image Enhancement	BLC,HLC,3D DNR
Privacy Mask	8 programmable polygon privacy masks
Interface	
Ethernet Interface	1 RJ45 10 M/100 M self-adaptive Ethernet port
Audio	Built-in Microphone: -2U: Arrayed dual-microphone -S: 1 input (line in), two-core terminal block, max. input amplitude: 3.3 Vpp, input impedance: 4.7 KΩ, interface type: non-equilibrium 1 output (line out), two-core terminal block, max. output amplitude: 3.3 Vpp, output impedance: 100 Ω, interface type: non-equilibrium
On-Board Storage	Built-in memory card slot, support microSD/microSDHC/microSDXC card, up to 512 GB
Alarm	-S: 1 input, 1 output (max. 12 VDC, 30 mA)
Reset Key	Yes

Event	
Basic Event	Motion detection (support alarm triggering by specified target types (human and vehicle)),video tampering alarm,exception
Smart Event	Face detection
Linkage	Upload to FTP/NAS/memory card,notify surveillance center,send email,trigger recording,trigger capture,-S: trigger alarm output
Deep Learning Function	
Perimeter Protection	Line crossing, intrusion Support alarm triggering by specified target types (human and vehicle)
General	
Power	12 VDC ± 25%, 0.7 A, max. 8.4 W,Ø5.5 mm coaxial power plug,reverse polarity protection, PoE: IEEE 802.3af, Class 3, max. 10 W
Material	Base: aluminum alloy, cover: aluminum alloy
Dimension	Ø121.5 mm × 97.6 mm (Ø4.78" × 3.84")
Package Dimension	150 mm × 150 mm × 143 mm (5.91" × 5.91" × 5.55")
Weight	Approx. 600 g (1.3 lb.)
With Package Weight	Approx. 840 g (1.9 lb.)
Storage Conditions	-30 °C to 60 °C (-22 °F to 140 °F). Humidity 95% or less (non-condensing)
Startup and Operating Conditions	-30 °C to 60 °C (-22 °F to 140 °F). Humidity 95% or less (non-condensing)
Language	33 languages: English, Russian, Estonian, Bulgarian, Hungarian, Greek, German, Italian, Czech, Slovak, French, Polish, Dutch, Portuguese, Spanish, Romanian, Danish, Swedish, Norwegian, Finnish, Croatian, Slovenian, Serbian, Turkish, Korean, Traditional Chinese, Thai, Vietnamese, Japanese, Latvian, Lithuanian, Portuguese (Brazil), Ukrainian
General Function	Heartbeat,mirror,flash log,password reset via email,pixel counter,anti-banding
Approval	
EMC	CE-EMC: EN 55032:2015+A1:2020, EN 50130-4:2011+A1:2014, EN IEC 61000-3-2:2019+A1:2021, EN 61000-3-3:2013+A1:2019+A2:2021, RCM: AS/NZS CISPR 32: 2015, IC: ICES-003: issue 7, KC: KN32: 2015, KN35: 2015
Safety	CB: IEC 62368-1:2014+A11, CE-LVD: EN 62368-1:2014/A11:2017, BIS: IS 13252 (Part 1): 2010/IEC 60950-1: 2005, LOA: IEC/EN 60950-1
Environment	CE-RoHS: 2011/65/EU, WEEE: 2012/19/EU, Reach: Regulation (EC) No 1907/2006
Protection	IP67: IEC 60529-2013,IK10: IEC 62262:2002

▪ Typical Application

Hikvision products are classified into three levels according to their anti-corrosion performance. Refer to the following description to choose for your using environment.

This model has NO SPECIFIC PROTECTION

Level	Description
Top-level protection	Hikvision products at this level are equipped for use in areas where professional anti-corrosion protection is a must. Typical application scenarios include coastlines, docks, chemical plants, and more.
Moderate protection	Hikvision products at this level are equipped for use in areas with moderate anti-corrosion demands. Typical application scenarios include coastal areas about 2 kilometers (1.24 miles) away from coastlines, as well as areas affected by acid rain.
No specific protection	Hikvision products at this level are equipped for use in areas where no specific anti-corrosion protection is needed.

▪ Available Model

DS-2CD2183G2-IS2U(2.8mm)
DS-2CD2183G2-IS2U(4mm)
DS-2CD2183G2-IS2U(2.8mm)(ALG AMS)SKD

▪ Dimension

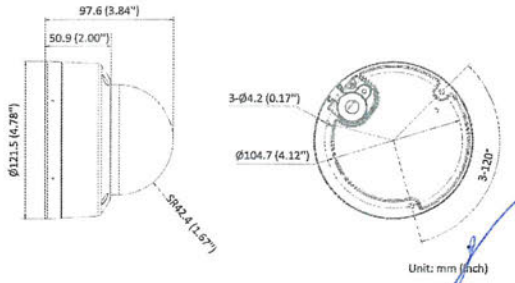

▪ Accessory

▪ Optional

DS-1275ZJ-SUS DS-1276ZJ-SUS DS-1272ZJ-120 DS-1275ZJ-S-SUS DS-1272ZJ-120B

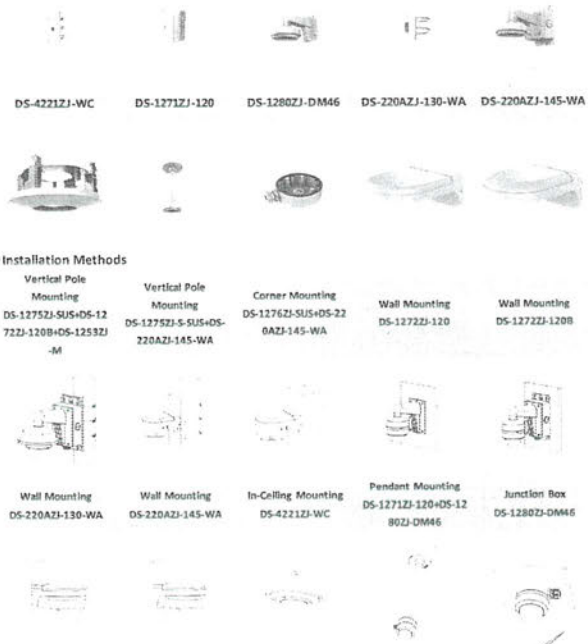

See Far, Go Further

www.hikvision.com
support@hikvision.com

Machine Translated by Google

HIKVISION

Machine Translated by Google

HIKVISION

DS-2CD2183G2-LIS2U
Cámara de red domo fija híbrida inteligente Acusense de 8 MP

AcuSense

IP67 H.265+ WDR

Imágenes de alta calidad con resolución de 8 MP

Acusense: Se centra en la clasificación de personas y vehículos basada en el aprendizaje profundo.

Luz híbrida inteligente: Integra luces infrarrojas y láseres, 4 modos de iluminación suplementaria.

-2U: Micrófono dual integrado en metal para seguridad de audio de alta calidad en tiempo real

Imágenes nítidas incluso con fuerte contraluz gracias a la tecnología WDR real de 120 dB.

Tecnología de compresión H.265+ eficiente

Resistente al agua y al polvo (IP67) y resistente al vandalismo (IK10)

www.hikvision.com

Especificación

Cámara	
Sensor de imagen	CMOS de escaneo progresivo de 1/2,8"
Resolución máxima	3840 × 2160
Iluminación mínima	Color: 0,005 Lux @ (F1.6, AGC ON); 0 Lux con luz
Tiempo de obturador	1/3 s a 1/100 000 s
Día y noche	Filtro de corte IR
Ajuste de ángulo	Panorámica: de 0° a 355°, inclinación: de 0° a 75°, rotación: de 0° a 355°
Lente	
Tipo de lente	Lente de distancia focal fija, 2,8 y 4 mm opcionales
Distancia focal y campo de visión	2,8 mm, campo de visión horizontal 102°, campo de visión vertical 58°, campo de visión diagonal 127° 4 mm, campo de visión horizontal 84°, campo de visión vertical 47°, campo de visión diagonal 104°
Montura de lente	M12
Tipo de iris	Fijado
Abertura	F1.6
Probabilidad de campo	2,8 mm: 1,7 m a ∞ 4 mm: 2,8 m a ∞
[illegible]	
[illegible]	2,8 mm: D: 84 m, O: 33 m, R: 16 m; I: 8 m 4 mm: D: 117 m, O: 46 m, R: 23 m; I: 11 m
Iluminador	
Suplemento tipo ligero	Infrarrojo, luz blanca
Gama ligera suplementaria	Hasta 30 m
Suplemento inteligente ligero	Sí
Longitud de onda ligera	850 nm
Video	
Corriente principal	50 Hz: 20 fps (3840 × 2160) 25 fps (3200 × 1800, 2688 × 1520, 1920 × 1080, 1280 × 720) 60 Hz: 20 fps (3840 × 2160) 30 fps (3200 × 1800, 2688 × 1520, 1920 × 1080, 1280 × 720)
Subcorriente	50 Hz: 25 fps (1280 × 720, 640 × 480, 640 × 360) 60 Hz: 30 fps (1280 × 720, 640 × 480, 640 × 360)
Tercera corriente	50 Hz: 10 fps (1920 × 1080, 1280 × 720, 640 × 480, 640 × 360) 60 Hz: 10 fps (1920 × 1080, 1280 × 720, 640 × 480, 640 × 360) *La tercera transmisión es compatible bajo ciertas configuraciones.
Compresión de video	Corriente principal: H.264/H.264+/H.265+. Subflujo: H.265/H.264/MJPEG. Tercera secuencia: H.265/H.264. *La tercera transmisión es compatible bajo ciertas configuraciones.
Tasa de bits de vídeo	De 32 kbps a 16 Mbps
Tipo H.264	Perfil básico, Perfil principal, Perfil avanzado
Tipo H.265	Perfil principal
Codificación de vídeo escalable (SVC)	Codificación H.264 y H.265
Control de velocidad de bits	CBR, VBR

Machine Translated by Google

HIKVISION

Región de interés (ROI)	1 región fija para la cámara principal y la cámara secundaria.
Recorte de objetivos	Sí
Audio	
Compresión de audio	-2U: G.711/G.722.1/G.726/MP2L2/PCM/MP3/AAC-LC
Tasa de bits de audio	-2U: 64 Kbps (G.711u/aw/G.711alaw)/16 Kbps (G.722.1)/16 Kbps (G.726)/32 a 160 Kbps (MP2L2)/8 a 320 Kbps (MP3)/16 a 64 Kbps (AAC-LC)
Frecuencia de muestreo de audio	-2U: 8 kHz/16 kHz/32 kHz/48 kHz
Filtrado de ruido ambiental	-2U: Sí
Red	
Protocolos	TCP/IP, ICMP, HTTP, HTTPS, FTP, DHCP, DNS, DDNS, RTP, RTSP, RTCP, NTP, UPnP, SMTP, IGMP, 802.1X, QoS, IPv4, IPv6, UDP, Bonjour, SSL/TLS, PPPoE, SNMP WebSocket, WebSockets
Visualización simultánea en directo	Hasta 6 canales
API	ONVIF (Perfil S, Perfil G), ISAPI, SDK, ISUP
Usuario/Host	Hasta 32 usuarios 3 niveles de usuario: administrador, operador y usuario
Seguridad	Protección con contraseña, contraseña compleja, cifrado HTTPS, filtro de direcciones IP, registro de auditoría de seguridad, autenticación básica y digest para HTTP/HTTPS, TLS 1.1/1.2/1.3, WS&E y autenticación digest para Open Network Video Interface. NAS (NFS, SMB/CIFS), Reabastecimiento automático de red (ANR).
Almacenamiento en red	Junto con la tarjeta de memoria Hikvision de alta gama, el cifrado de la tarjeta de memoria y la salud Se admiten las detecciones.
Cliente	iVMS-4200, Hik-Connect, Hik-Central [illegible]
Navegador web	Visualización en directo sin complementos: Chrome 80+, Firefox 80+, Edge 89+, Safari 13+. Servicio local: Chrome 16+, Firefox 16+, Edge 89+, Safari 10+
Imagen	
Interruptor de parámetros de imagen	Sí
Configuración de imagen	Modo de rotación
Interruptor día/noche	Día, Noche, Automático, Horario
Amplio rango dinámico (WDR)	120 dB
SNR	≥ 52 dB
Mejora de imagen	BLC, HLC, DNR 3D
Máscara de privacidad	8 máscaras de privacidad poligonales programables
Interfaz	
Interfaz Ethernet	1 puerto Ethernet RJ45 de 10 M/100 M autoadaptativo Monitoreo incorporado -2U: Monitoreo dual en matriz
Audio	-S: 1 entrada (entrada de línea), bloque de terminales de dos núcleos, amplitud de entrada máxima: 3.3 Vpp, impedancia de entrada: 4.7 kΩ, tipo de interfaz: no equilibrio 1 salida (salida de línea), bloque de terminales de dos núcleos, amplitud de salida máxima: 3.3 Vpp, impedancia de salida: 100 Ω, tipo de interfaz: no equilibrio.
Almacenamiento a bordo	Ranura para tarjeta de memoria integrada, compatible con tarjetas microSD/microSD HC/microSDXC, hasta 512 GB.
Alarma	-S: 1 entrada, 1 salida (máx. 12 V CC, 30 mA)
Tecla de reinicio	Sí

Machine Translated by Google

HIKVISION

Evento	
Evento básico	Detección de movimiento (admite activación de alarma por tipos de objetivo específicos (persona y vehículo)), alarma de manipulación de video, excepción
Evento inteligente	detección facial
Enlace	Cargar a FTP/NAS/tarjeta de memoria, notificar al centro de vigilancia, enviar correo electrónico, activar grabación, captura de activación, salida de alarma de activación
Función de aprendizaje profundo	
Protección perimetral	cruce de línea, intrusión Admite la activación de alarmas por tipos de objetivo específicos (personas y vehículos).
General	
Fuerza	12 V CC ± 25 %, 0,7 A, máx. 8,4 W, conector coaxial de alimentación de Ø 5,5 mm, polaridad inversa, protección; PoE: IEEE 802.3af, Clase 3, máx. 10 W
Material	Base: aleación de aluminio, tapa: aleación de aluminio
Dimensión	Ø 121,5 mm × 97,6 mm (Ø 4,78" × 3,84")
Dimensiones del paquete	150 mm × 150 mm × 141 mm (5,91" × 5,91" × 5,55")
Peso	Aprox. 600 g (1,3 lb)
Con peso del paquete	Aprox. 840 g (1,8 lb)
Condiciones de almacenamiento	-30 °C a 60 °C (-22 °F a 140 °F). Humedad del 95 % o menos (sin condensación).
Puesta en marcha y operativas Condiciones	-30 °C a 60 °C (-22 °F a 140 °F). Humedad del 95 % o menos (sin condensación)
Idioma	33 idiomas: inglés, ruso, estonio, búlgaro, húngaro, griego, alemán, italiano, Checo, eslovaco, francés, croata, holandés, portugués, español, rumano, danés, sueco, Noruego, finlandés, croata, eslovenio, serbio, turco, coreano, chino tradicional, Tailandés, vietnamita, japonés, hebreo, lituano, portugués (Brasil), ucraniano
Función general	Latido cardíaco, equipo, registro flash, mantenimiento de contraseña por correo electrónico, instalador de cables, actualizaciones
Aprobación	
EMC	CE-EMC: EN 55032:2015+A1:2020, EN 50130-4:2011+A1:2014, EN IEC 61000-3-2:2019+A1:2021, EN 61000-3-3:2013+A1:2019+A2:2021. RCM: AS/NZS CISPR 32: 2015. IC: ICES-003: Edición 7. KC: KN32: 2015, KN35: 2015
Seguridad	CB: IEC 62368-1: 2014+A11, CE-LVD: EN 62368-1: 2014/A11: 2017. BIS: IS 13252 (Parte 1): 2010/IEC 60950-1: 2005. ACCESO: IEC/EN 60950-1 CE-RoHS: 2011/65/UE.
Ambiente	RAEE: 2012/19/UE. Alcance: Reglamento (CE) n.º 1907/2006
Protección	IP67: IEC 60529-2013, IK10: IEC 62262:2002

Aplicación típica

Los productos Hikvision se clasifican en tres niveles según su resistencia a la corrosión. Consulte la siguiente descripción para elegir el nivel adecuado para su entorno de uso.

Machine Translated by Google

HIKVISION

Este modelo NO TIENE PROTECCIÓN ESPECÍFICA

Nivel	Descripción
Protección de máximo nivel	Los productos Hikvision de este nivel están equipados para su uso en áreas donde la protección anticorrosión profesional es imprescindible. Los escenarios de aplicación típicos incluyen zonas costeras, muelles, plantas químicas y más.
Protección moderada	Los productos Hikvision de este nivel están equipados para su uso en áreas con demandas anticorrosivas moderadas. Típico Los escenarios de aplicación incluyen áreas costeras de aproximadamente 2 Kilómetros (1,24 millas) de las costas, así como zonas afectadas por la lluvia ácida.
No hay protección específica	Los productos Hikvision de este nivel están diseñados para su uso en áreas donde no se requiere protección anticorrosión específica.

Modelo disponible

DS-2CD2183G2-IS2U (2.8 mm)

DS-2CD2183G2-IS2U (4 mm)

DS-2CD2183G2-IS2U(2.8mm)(ALG AMS)(SKD

Dimensión

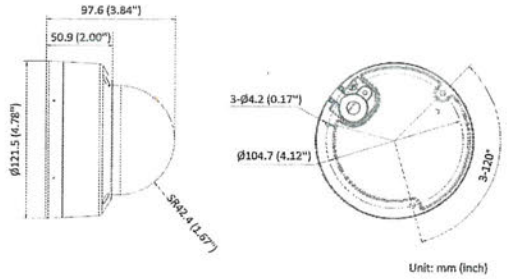

Unit: mm (inch)

Accesorio

Opcional

DS-1275ZJ-SUS DS-1278ZJ-SUS DS-1272ZJ-120 DS-1275ZJ-S-SUS DS-1272ZJ-120B

Machine Translated by Google

HIKVISION

DS-4221ZJ-WC DS-1271ZJ-120 DS-1280ZJ-DM46 DS-220AZJ-130-WA DS-220AZJ-145-WA

Métodos de instalación

Poste vertical

Montaje DS-1275ZJ-SUS+DS-1272ZJ-120B+DS-1253ZJ

Poste vertical

Montaje DS-1275ZJ-S-SUS+DS-220AZJ-145-WA

Montaje en esquina DS-1276ZJ-SUS+DS-220AZJ-145-WA

Montaje en pared DS-1272ZJ-120

Montaje en pared DS-1272ZJ-120B

Montaje en pared DS-220AZJ-130-WA

Montaje en pared DS-220AZJ-145-WA

Montaje empotrado en el techo DS-4221ZJ-WC

Montaje colgante DS-1271ZJ-120+DS-1280ZJ-DM46

Caja de conexiones DS-1280ZJ-DM46

Machine Translated by Google

HIKVISION

See Far, Go Further

www.hikvision.com
support@hikvision.com

HIKVISION

HIKVISION

DS-2DE7A432IW-AEB(T5)
4 MP 32× IR Network Speed Dome

AcuSense

Hikvision DS-2DE7A432IW-AEB(T5) 4 MP 32× IR Network Speed Dome adopts 1/1.8" progressive scan CMOS chip. With the 32× optical zoom lens, the camera offers more details over expansive areas.
This series of cameras can be widely used for wide ranges of high-definition, such as the rivers, roads, railways, airports, squares, parks, scenic spots, and venues, etc.
Empowered by deep learning algorithms, Hikvision AcuSense technology brings human and vehicle targets classification alarms to front- and back-end devices. The system focuses on human and vehicle targets, vastly improving alarm efficiency and effectiveness.

- 1/1.8" progressive scan CMOS
- High quality imaging with 4 MP resolution
- Excellent low-light performance with powered-by-DarkFighter technology
- Audio visual alarm: The white flashing light and audible warning can be triggered by certain events
- 32× optical zoom and 16× digital zoom provide close up views over expansive areas
- Expansive night view with up to 200 m IR distance
- Focuses on human and vehicle targets classification based on deep learning
- Face capture: Up to 5 faces captured at the same time

www.hikvision.com

HIKVISION

• DORI

The DORI (detect, observe, recognize, identify) distance gives the general idea of the camera ability to distinguish persons or objects within its field of view. It is calculated based on the camera sensor specification and the criteria given by EN 62676-4: 2015.

DORI	Detect	Observe	Recognize	Identify
Definition	25 px/m	63 px/m	125 px/m	250 px/m
Distance (Tele)	2046.9 m (6715.5 ft)	812.3 m (2665.0 ft)	409.4 m (1343.2 ft)	204.7 m (671.6 ft)

• Specification

Camera	
Max. Resolution	2560 × 1440
Image Sensor	1/1.8" progressive scan CMOS
Min. Illumination	Color: 0.005 Lux @ (F1.5, AGC ON), B/W: 0.001 Lux@(F1.5, AGC ON), 0 Lux with IR
Shutter Speed	1/1 s to 1/30000 s
Slow Shutter	Yes
Day & Night	IR cut filter
Zoom	32x optical, 16x digital
Lens	
Focal Length	5.9 mm to 188.8 mm
Zoom Speed	Approx. 4.8 s
FOV	Horizontal field of view: 50.8° to 2.6° (wide-tele), Vertical field of view: 29.4° to 1.5° (wide-tele), Diagonal field of view:57.4° to 3° (wide-tele)
Aperture	Max. F1.5
Focus	Auto, semi-auto, manual
Illuminator	
Supplement Light Type	IR
Supplement Light Range	IR Distance: up to 200 m
PTZ	
Movement Range (Pan)	360°
Movement Range (Tilt)	-15° to 90° (auto flip)
Pan Speed	Pan speed: configurable from 0.1° to 160°/s; preset speed: 240°/s
Tilt Speed	Tilt speed: configurable from 0.1° to 120°/s, preset speed 200°/s
Proportional Pan	Yes
Presets	300
Patrol Scan	8 patrols, up to 32 presets for each patrol
Pattern Scan	4 pattern scans
Power-off Memory	Yes
Park Action	Preset, pattern scan, auto scan, tilt scan, random scan, frame scan, panorama scan
3D Positioning	Yes
PTZ Status Display	Yes
Preset Freezing	Yes
Scheduled Task	Preset, pattern scan, patrol scan, auto scan, tilt scan, random scan, frame scan, panorama scan, dome reboot, dome adjust, aux output

HIKVISION

Video	
Main Stream	50 Hz: 25 fps (2560 × 1440, 1920 × 1080, 1280 × 960, 1280 × 720); 60 Hz: 24 fps (2560 × 1440, 1920 × 1080, 1280 × 960, 1280 × 720)
Sub-Stream	50 Hz: 25 fps (704 × 576, 640 × 480, 352 × 288); 60 Hz: 24 fps (704 × 480, 640 × 480, 352 × 240)
Third Stream	50 Hz: 25 fps (1920 × 1080, 1280 × 960, 1280 × 720, 704 × 576, 640 × 480, 352 × 288); 60 Hz: 24 fps (1920 × 1080, 1280 × 960, 1280 × 720, 704 × 480, 640 × 480, 352 × 240)
Video Compression	Main stream: H.265+/H.265/H.264+/H.264 Sub-stream: H.265/H.264/MJPEG Third stream: H.265/H.264/MJPEG
Video Bit Rate	32 kbps to 16384 kbps
H.264 Type	Baseline Profile/Main Profile/High Profile
H.265 Type	Main Profile
Scalable Video Coding (SVC)	H.264 and H.265 encoding
Region of Interest (ROI)	8 fixed regions for each stream
Audio	
Audio Compression	G.711alaw, G.711ulaw, G.722.1, G.726, MP2L2, AAC, PCM
Audio Bit Rate	64 Kbps (G.711)/16 Kbps (G.722.1)/16 Kbps (G.726)/32-192 Kbps (MP2L2)/16-64 Kbps (AAC)
Audio Sampling Rate	8 kHz/16 kHz/32 kHz/48 kHz
Environment Noise Filtering	Yes
Network	
Network Storage	NAS (NFS, SMB/CIFS), auto network replenishment (ANR)
Protocols	IPv4/IPv6, HTTP, HTTPS, 802.1x, QoS, FTP, SMTP, UPnP, SNMP, DNS, DDNS, NTP, RTSP, RTCP, RTP, TCP/IP, UDP, IGMP, ICMP, DHCP, PPPoE, Bonjour, Websocket, Websockets
API	Open Network Video Interface (Version 19.12, Profile S, Profile G, Profile T), ISAPI, SDK, ISUP
Simultaneous Live View	Up to 20 channels
User/Host	Up to 32 users, 3 user levels: administrator, operator, and user
Security	Password protection, complicated password, HTTPS encryption, 802.1X authentication (EAP-TLS, EAP-LEAP, EAP-MD5), watermark, IP address filter, basic and digest authentication for HTTP/HTTPS, RTP/RTSP over HTTPS, control timeout settings, security audit log, TLS 1.2, TLS 1.3, host authentication (MAC address)
Client	iVMS-4200, HikCentral Pro, Hik-Connect
Web Browser	IE11, Chrome 57+, Firefox 52+, Safari 11+
Image	
Day/Night Switch	Day, Night, Auto, Schedule
Image Enhancement	BLC, HLC, 3D DNR
Wide Dynamic Range (WDR)	120 dB
Defog	Digital defog
Image Stabilization	EIS
Regional Exposure	Yes
Regional Focus	Yes
Image Settings	Saturation, brightness, contrast, sharpness, gain, and white balance adjustable by client software or web browser

Privacy Mask	24 programmable polygon privacy masks, mask color or mosaic configurable
SNR	> 52 dB
Interface	
Ethernet Interface	1 RJ45 10M/100M self-adaptive Ethernet port
On-board Storage	Built-in memory card slot, support microSD/SDHC/SDXC card, up to 256 GB
Alarm	2 inputs, 1 output
Audio	1 input (line in), max. input amplitude: 2-2.4 vpp, input impedance: 1 kΩ ± 10%; 1 output (line out), line level, output impedance: 600 Ω
Reset	Yes
Built-in Speaker	1 built-in speaker with effective distance reaching max. 30 meters
Event	
Basic Event	Motion detection, video tampering alarm, exception, alarm input and output
Smart Event	Line crossing detection, intrusion detection, region entrance detection, region exiting detection, unattended baggage detection, object removal detection, audio exception detection
Smart Tracking	Manual tracking, auto-tracking
Alarm Linkage	Upload to FTP/NAS/memory card, notify surveillance center, send email, trigger alarm output, trigger recording, audible warning, white light flashing, and PTZ actions (such as preset, patrol scan, pattern scan)
Deep Learning Function	
Face Capture	Detects up to 5 faces simultaneously. Supports detecting, capturing, grading, selecting of face in motion, and output the best face picture of the face
Perimeter Protection	Line crossing, intrusion, region entrance, region exiting Support alarm triggering by specified target types (human and vehicle)
General	
Power	24 VAC, max. 42 W (including max. 18 W for IR and max. 10 W for heater); Hi-PoE
Operating Condition	-30 °C to 65 °C (-22 °F to 149 °F). Humidity 90% or less (non-condensing)
Demist	Yes
Material	ADC12
Dimension	Ø 220 mm × 363.3 mm (Ø 8.66" × 13.91")
Weight	Approx. 5 kg (11.03 lb.)
Approval	
Protection	IP66 (IEC 60529-2013), IK10 (excluding glass window), TVS 6000V lightning protection, surge protection and voltage transient protection
EMC	FCC SDoC (47 CFR Part 15, Subpart B); CE-EMC (EN 55032: 2015, EN 61000-3-2: 2019, EN 61000-3-3: 2013, EN 50130-4: 2011 +A1: 2014); RCM (AS/NZS CISPR 32: 2015); IC VoC (ICES-003: Issue 6, 2019); KC (KN 32: 2015, KN 35: 2015)

Safety	UL (UL 62368-1); CB (IEC 60950-1:2005 + Am 1:2009 + Am 2:2013, IEC 62368-1:2014); CE-LVD (EN 62368-1:2014+A11:2017); BIS (IS 13252(Part 1):2010+A1:2013+A2:2015); LOA (SANS IEC60950-1)
Environment	CE-RoHS (2011/65/EU); WEEE (2012/19/EU); Reach (Regulation (FC) No 1907/2006)

• Available Model

DS-2DE7A432IW-AEB(T5)

• Typical Application

Hikvision products are classified into three levels according to their anti-corrosion performance. Refer to the following description to choose for your using environment.

This model has NO SPECIFIC PROTECTION.

Level	Description
Top-level protection	Hikvision products at this level are equipped for use in areas where professional anti-corrosion protection is a must. Typical application scenarios include coastlines, docks, chemical plants, and more.
Moderate protection	Hikvision products at this level are equipped for use in areas with moderate anti-corrosion demands. Typical application scenarios include coastal areas about 2 kilometers (1.24 miles) away from coastlines, as well as areas affected by acid rain.
No specific protection	Hikvision products at this level are equipped for use in areas where no specific anti-corrosion protection is needed.

•Dimension

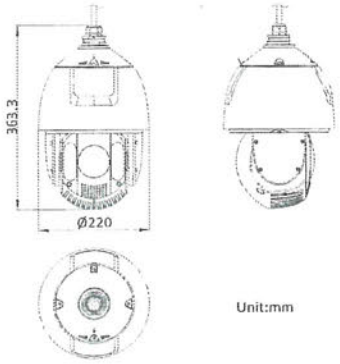

Unit:mm

• Accessory

•Included

DS-1602ZJ
Wall mount

•Optional

DS-1619ZJ DS-1662ZJ DS-1660ZJ DS-1661ZJ DS-1673ZJ

DS-1604ZJ-BOX-CORNER DS-1604ZJ-box DS-1604ZJ-BOX-POLE DS-1681ZJ DS-1682ZJ

DS-1667ZJ DS-1663ZJ DS-1604ZJ

*DS-1673ZJ should be used with DS-1661ZJ or DS-1662ZJ.

HIKVISION

Machine Translated by Google

HIKVISION

DS-2DE7A432IW-AEB(T5)

Cámara domo de red IP de 4 MP con 32 aumentos

AcuSense

La cámara domo de red IP Hikvision DS-2DE7A432IW-AEB(T5) de 4 MP y 32 x actúa en chip CMOS de escaneo progresivo de 1/1.8".

Gracias a su objetivo con zoom óptico de 32x, la cámara ofrece mayor detalle en áreas extensas.

Esta serie de cámaras puede utilizarse profesionalmente para una gran variedad de tomas de alta definición, como slot, carreteras, vías férreas, aeropuertos, plazas, parques, lugares de interés turístico y recintos para eventos, etc.

Gracias a los algoritmos de aprendizaje profundo, la tecnología Hikvision AcuSense permite la clasificación de objetivos humanos y vehículos:

elimina a dispositivos Wi-Fi/Bluetooth. El sistema se centra en objetivos humanos y vehículos, mejorando considerablemente la eficiencia y la alertividad de las alarmas.

Sensor CMOS de escaneo progresivo de 1/1.8"

Imágenes de alta calidad con resolución de 4 MP.

Excelentes rendimientos en condiciones de poca luz gracias a la tecnología ColorFuse.

Alcance ultralarga: La luz blanca intensificada y el sensor 1/1.8 proporcionan puntos enfocados por delante o detrás.

El zoom óptico de 32x y el zoom digital de 16x proporcionan primeros planos y vistas amplias nítidas.

Amplio campo de visión: incluye una alcance máximo de hasta 700 m.

Se centra en la clasificación de objetivos humanos y vehículos basada en aprendizaje profundo.

Control de enfoque: Se puede configurar hasta 4 puntos al enfocar imágenes.

HIKVISION

Headquarters
No.555 Qianmo Road, Binjiang District,
Hangzhou 310051, China
T +86 571 8807 5998
overseasbusiness@hikvision.com

Hikvision USA T +1 909 895 0400 sales.usa@hikvision.com	Hikvision Europe T +31 23 5542770 sales.eu@hikvision.com	Hikvision UK & Ireland T +44(0)1628 902040 sales.uk@hikvision.com	Hikvision MEA T +971 4 4432090 sales.mea@hikvision.com	Hikvision Russia T +7 495 669 67 99 sales.ru@hikvision.com
Hikvision Australia T +61 2 8599 4033 sales@hikvision.com	Hikvision Italy T +39 0438 6902 info.it@hikvision.com	Hikvision South Africa Tel: +27(0)10 035 1572 sales.sa@hikvision.com	Hikvision Singapore T +65 6699 2749 sales.sg@hikvision.com	Hikvision Korea T +82 (0)2 528 6943 sales.kor@hikvision.com
Hikvision India T +91 11 35605552 sales.in@hikvision.com	Hikvision Brazil T +55 11 2626 9949 sales.br@hikvision.com	Hikvision France T +33(0) 1 85 330 450 info.fr@hikvision.com	Hikvision Spain T +34 91 737 16 55 info.es@hikvision.com	Hikvision Poland T +48 22 460 01 50 info.pl@hikvision.com
Hikvision Canada T +1 866 200 6690 sales.canada@hikvision.com	Hikvision Turkey T +90 (216) 521 7070 - 7075 sales.tr@hikvision.com	Hikvision Kazakhstan T +7 727 53 12 67 info.kz@hikvision.com	Hikvision Tashkent T +998 97 1738 3636 sales@hikvision.uz	Hikvision Indonesia T +62 21 2933 7150 sales.indonesia@hikvision.com
Hikvision Thailand T +662 170 2999 info.th@hikvision.com	Hikvision Malaysia T +603 7960 2411 sales.my@hikvision.com	Hikvision Vietnam T +84 979 273 848 sales.vn@hikvision.com	Hikvision Hong Kong T +852 2151 1761 info.hk@hikvision.com	Hikvision Colombia T +57 (1) 5939 700 ventas.colombia@hikvision.com

© Hikvision Digital Technology Co., Ltd. 2020 | Data subject to change without notice.

www.hikvision.com

Machine Translated by Google

HIKVISION

MEDICIÓN

La distancia DORI (detectar, observar, reconocer, identificar) da una idea general de la capacidad de la cámara para distinguir personas u objetos dentro de los campos de visión. Se calcula en función de las especificaciones del sensor de la cámara y los criterios establecidos por la norma EN 62676-4:2015.

	Detectar	Observar	Reconocer	Identificar
Definición	25 píxeles/m	63 píxeles/m	125 píxeles/m	250 píxeles/m
Distancia (Tele)	m 2045.9 m (6715.5 pies)	m 812.3 m (2665.0 pies)	m 406.4 m (1333.2 pies)	204.7 m (671.6 pies)

Especificación

Cámara	
Resolución máxima	2560 × 1440
Sensor de imagen	CMOS de escaneo progresivo de 1/1.8"
Iluminación mínima	Color: 0.0051 lux @ (F1.5, AGC ON), B/N: 0.0011 lux@(F1.5, AGC ON), 0 Lux con IR
Velocidad de obturación	1/1 s a 1/100000 s
Obturador lento	Sí
Día y noche	Filtro de corte IR
Zoom	Óptico 32x, digital 16x
Lente	
Longitud focal	5.5 mm a 188.8 mm
Velocidad de zoom	Aprox. 4.8 s
	Campo de visión horizontal: 59.8° a 2.3° (gran angular-telefotográfico)
	Campo de visión vertical: de 33.4° a 1.4° (gran angular-telefotográfico)
	Campo de visión diagonal: de 67.4° a 3° (gran angular-telefotográfico)
Abertura	Máx. F1.4
Enfoque	Automático, semiautomático, manual
Iluminador	
Suplemento de luz ligera	Y
Gama de luz ligera suplementaria	Distancia IR: hasta 200 m
PTZ	
Rango de movimiento (panorámica)	360°
Rango de movimiento (inclinación)	-15° a 50° (giro automático)
	Velocidad de giro horizontal: configurable de 0.1° a 160°/s. velocidad preestablecida: 240°/s
	Velocidad de inclinación: configurable de 0.1° a 120°/s. velocidad preestablecida: 200°/s.
Sistema proporcional	Sí
	Sí
Cuenta de pilotos	8 patrullas, hasta 32 posiciones para cada patrulla.
Tiempo de patrulla	1 segundo de patrulla
Memoria de apagado	Sí
Ajuste en el centro	Y, vacaciones, entrada de cómo, usuario, automático, retorno de inclinación, apagado, inactivo, tiempo, ninguno, comienzo
Posicionamiento 3D	Sí
Velocidad del clic del PTZ	Sí
Capacidad preestablecida	8
Tareas programadas	Preposición, escaneo de patrulla, patrulla de patrulla, escaneo automático, escaneo de inclinación, escaneo de patrulla, escaneo de lente, escaneo panorámico, valores de la espada, ajuste de la espada, patrulla aceptable

Machine Translated by Google

HIKVISION

Vídeo

Corriente principal	50 Hz: 25 fps (2560 × 1440, 1920 × 1080, 1280 × 960, 1280 × 720); 60 Hz: 24 fps (2560 × 1440, 1920 × 1080, 1280 × 960, 1280 × 720)
Subcorriente	50 Hz: 25 fps (704 × 576, 640 × 480, 352 × 288); 60 Hz: 24 fps (704 × 480, 640 × 480, 352 × 240)
Tercera corriente	50 Hz: 25 fps (1920 × 1080, 1280 × 960, 1280 × 720, 704 × 576, 640 × 480, 352 × 288); 60 Hz: 24 fps (1920 × 1080, 1280 × 960, 1280 × 720, 704 × 480, 640 × 480, 352 × 240)
Compresión de vídeo	Corriente principal: H.265+/H.265/H.264+/H.264 Subflujo: H.265/H.264/MJPEG Tercera transmisión: H.265/H.264/MJPEG
Tasa de bits de vídeo	De 32 kbps a 16384 kbps
Tipo H.264	Perfil básico/Perfil principal/Perfil de alto nivel
Tipo H.265	Perfil principal
Codificación de vídeo variable (SVC)	Codificación H.264 y H.265
Región de interés (ROI)	8 regiones fijas para cada flujo
Audio	
Compresión de audio	G.711ulaw, G.711alaw, G.722.1, G.726, MP2L2, AAC, PCM
Tasa de bits de audio	64 Kbps (G.711)/16 Kbps (G.722.1)/16 Kbps (G.726)/32-192 Kbps (MP2L2)/16-64 Kbps (AAC)
Frecuencia de muestreo de audio	8 kHz/16 kHz/32 kHz/48 kHz
Filtrado de ruido ambiental	Sí
Red	
Almacenamiento en red	NAS (NFS, SMB/CIFS), restablecimiento automático de red (ANR)
Protocolos	IPv4/IPv6, HTTP, HTTPS, 802.1x, QoS, FTP, SMTP, UPnP, SNMP, DNS, DDNS, NTP, RTSP, RTCP, RTP, TCP/IP, UDP, IGMP, ICMP, DHCP, PPPoE, Bonjour, Websocket, Websocets
API	Interfaz de vídeo de red abierta (versión: 3.0.12, perfil S, perfil G, perfil T), ISAPI, SDK,
Visualización simultánea en directo	Hasta 20 cámaras
Usuario/Host	Hasta 32 usuarios, 3 niveles de usuario: administrador, operador y usuario
Seguridad	Protección mediante contraseña, contraseña compleja, cifrado HTTPS, autenticación 802.1X (EAP-TLS, EAP-LEAP, EAP-MD5), marca de agua, filtro de direcciones IP, autenticación básica y digest para HTTP/HTTPS, RTP/RTSP sobre HTTPS, configuración de tiempo de espera de control, registro de auditoría de seguridad, TLS 1.2, TLS 1.3, autenticación de host (dirección MAC)
Cliente	
Navegador web	iVMS-4200, HikCentral Pro, Hik-Connect
Imagen	
Interruptor día/noche	Día, Noche, Automático, Horario
Mejora de imagen	BLC, HLC, DNR 3D
Amplio rango dinámico (WDR)	120 dB
Reducción	Desempañador digital
Estabilización de imagen	Sí
Exposición regional	Sí
Enfoque regional	Sí
Configuración de imagen	Saturación, brillo, contraste, nitidez, ganancia y balance de blancos ajustables mediante software cliente o navegador web

Machine Translated by Google

HIKVISION

Máscara de privacidad	24 máscaras de privacidad poligonales programables, color de máscara o mosaico configurable.
SNR	> 52 dB
Interfaz	
Interfaz Ethernet	1 puerto Ethernet RJ45 de 10M/100M autoadaptativo
Almacenamiento a bordo	Ranura para tarjeta de memoria integrada, compatible con tarjetas microSD/SD/HC/XC/C. Hasta 256 GB.
Alarma	2 entradas, 1 salida
Audio	1 entrada (línea), amplitud máxima de entrada: 2-2,4 Vpp, impedancia de entrada: 1 kΩ ± 10%; 1 salida (línea), nivel de línea, impedancia de salida: 600 Ω.
Micrófono	Sí
Altavoz incorporado	1 altavoz integrado, con un alcance efectivo máximo de 30 metros.
Evento	
Evento básico	Detección de movimiento, alarma de manipulación de vídeo, excepción, entrada y salida de alarma
Evento inteligente	Detección de cruce de línea, detección de intrusión, detección de entrada a región, detección de salida de región, detección, detección de equipo desenfocado, detección de extracción de objetos, excepción de audio detección
Seguimiento inteligente	Seguimiento manual, seguimiento automático
Enlace de alarma	Cargar a FTP/NAS/tarjeta de memoria, notificar al centro de vigilancia, enviar correo electrónico, activar salida de alarma, activar grabación, advertencia sonora, luz blanca intermitente y acciones PTZ (como preajuste, escaneo de patrulla, escaneo de patrones).
Función de aprendizaje profundo	
Captura facial	Detecta hasta 5 rostros simultáneamente. Admite la detección, captura, clasificación y selección de rostros en movimiento, y genera la mejor imagen, imagen de la cara
Protección perimetral	cruce de línea, intrusión, entrada a la región, salida de la región Admite la activación de alarmas por tipos de objetivo específicos (personas y vehículos).
General	
Fuente	24 V CA, máx. 42 W (incluidos máx. 18 W para infrarrojos y vidrio, 10 W para el calentador); HiPoE
Condiciones de funcionamiento	-30 °C a 65 °C (-22 °F a 149 °F). Humedad del 95 % o menos (sin condensación).
Impermeable	Sí
Material	ADC12
Dimensión	Ø 220 mm × 363,3 mm (Ø 8,66" × 13,91")
Peso	Aprox. 5 kg (11,02 lb)
Apreciado	
Protección	Protección IP66 (IEC 60529-2013), IK10 (excepto ventana de vidrio), protección contra rayos TVS 6000V, protección contra sobretensiones y protección contra transitorios de voltaje.
EMC	FCC 50cC (47 CFR Parte 15, Subparte B); CE-EMC (EN 55032: 2015, EN 61000-3-2: 2019, EN 61000-3-3: 2013, EN 50130-4: 2011 +A1: 2014); RCM (AS/NZS CISPR 32: 2015); KC (KN 32: 2015, KN 35: 2015)

Machine Translated by Google

HIKVISION

Seguridad	UL (UL 62368-1); CB (IEC 62368-1:2005 + Am 1:2009 + Am 2:2013, IEC 62368-1:2014); CE-LVD (EN 62368-1:2014+A11:2017); BIS (IS 13252(Parte 1):2010+A1:2013+A2:2015); ACEPTACIÓN IBANS (IEC62368-1)
Ambiente	CE-RoHS (2011/65/UE), RAEE (2012/19/UE), REACH (Reglamento (CE) n.º 1907/2006)

Modelo disponible

DS-2DE7A432IW-AEB(T5)

Aplicación típica

Los productos Hikvision se clasifican en tres niveles según su rendimiento anticorrosión. Consulte lo siguiente. Descripción para elegir según su entorno de uso.

Este modelo NO TIENE PROTECCIÓN ESPECÍFICA.

Nivel	Descripción
Protección de máximo nivel	Los productos Hikvision de este nivel están equipados para su uso en áreas donde se requiere protección anticorrosión profesional. La protección es imprescindible. Los escenarios de aplicación típicos incluyen costas, muelles, plantas químicas y cría.
Protección moderada	Los productos Hikvision de este nivel están equipados para su uso en áreas con corrosión moderada. demandas. Los escenarios de aplicación típicos incluyen áreas costeras a unos 2 kilómetros (1,24 millas) de la costa, así como áreas afectadas por la lluvia ácida.
No hay protección específica	Los productos Hikvision de este nivel están equipados para su uso en áreas donde no se requiere protección anticorrosión específica. Se necesita protección.

Machine Translated by Google

HIKVISION

Dimensión

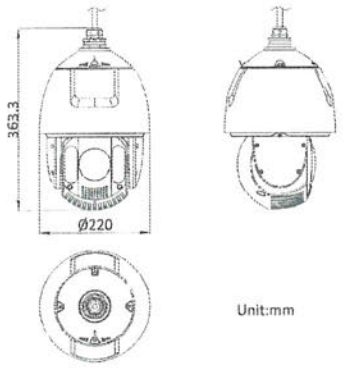

Unit:mm

Accesorio

Incluido

DS-1602ZJ

Montaje en pared

Opcional

DS-1619ZJ DS-1662ZJ DS-1680ZJ DS-1661ZJ DS-1673ZJ

Machine Translated by Google

HIKVISION

DS-1604ZJ-CAJA-ESQUINA Caja DS-1604ZJ DS-1604ZJ-CAJA-NO DS-1681ZJ DS-1682ZJ

DS-1667ZJ DS-1663ZJ DS-1604ZJ

*El DS-1673ZJ debe utilizarse con el DS-1681ZJ o el DS-1682ZJ.

Machine Translated by Google

HIKVISION

Número de modelo: WD102PURP

Disco duro para video inteligente WD Purple Pro - 10 TB

WD Purple Pro están diseñados para grabadoras avanzadas que emplean IA, servidores de análisis de video y soluciones de aprendizaje profundo que requi ...
Ver más

Capacidad

10 TB

Tamaño de caché

256 MB 512 MB

Consulte sobre ventas

Comparar Encontrar un revendedor

HIKVISION

Headquarters

Productos recomendados

Disco duro para videovigilancia WD Purple

Disco duro WD Red Pro NAS

My Passport

Uso de tecnologías de seguimiento

Este sitio utiliza cookies y tecnologías relacionadas, como se describe en nuestra Declaración de privacidad, para fines como el funcionamiento del sitio, análisis, una mejor experiencia de usuario o publicidad. Puede aceptar el uso de estas tecnologías o administrar sus preferencias.

SATA
interfaz

up to 272MB/s
velocidad de transferencia

Garantía limitada de 5 años
warranty

Almacenamiento avanzado para soluciones de video inteligente

Los discos
WD Purple Pro están diseñados para grabadoras avanzadas que emplean IA, servidores de análisis de video y soluciones de aprendizaje profundo que requieren mayor capacidad, rendimiento y capacidades de carga de trabajo.

Almacenamiento especialmente diseñado para su solución de video inteligente

El disco duro WD Purple™ Pro de 26 TB[1] con tecnología OptiNAND™ ofrece gran capacidad en un disco de nivel empresarial para los sistemas de servidores de análisis de video, de IA y de aprendizaje profundo con el fin de habilitar resultados impulsados por los datos.

Tecnología exclusiva de IA AllFrame™ de Western Digital

La tecnología IA AllFrame admite hasta 32 secuencias de IA para el análisis de aprendizaje profundo dentro de un sistema, a la vez que reduce las caídas de cuadros.

Múltiples cámaras, múltiples secuencias

Los discos WD Purple™ Pro están optimizados para gestionar hasta 64 cámaras HD de transmisión única[2], además de 32 secuencias de IA simultáneas. Gracias a esta flexibilidad, podrá actualizar y ajustar con facilidad su solución de video inteligente a medida que cambien sus necesidades.

Capacidad de carga de trabajo avanzada para sistemas avanzados

Estos confiables discos están diseñados con un índice de carga de trabajo que llega hasta 550 TB por año[3] para hacer frente a las

Diseñados para brindar un funcionamiento confiable

Diseñados con un MTBF de hasta 2,5 millones de horas[4] y respaldados con una garantía limitada de 5 años, los discos duros WD Purple™ Pro

Gestión proactiva del almacenamiento con WDDA™

Western Digital Device Analytics™ (WDDA) proporciona características de administración del estado de los discos a las grabadoras y los

Uso de tecnologías de seguimiento

Este sitio utiliza cookies y tecnologías relacionadas, como se describe en nuestra Declaración de privacidad, para fines como el funcionamiento del sitio, análisis, una mejor experiencia de usuario o publicidad. Puede aceptar el uso de estas tecnologías o administrar sus preferencias.

dispositivos de análisis de video y servidores de análisis de aprendizaje profundo.

sistemas de vigilancia a gran escala.

Especificaciones

Capacidad 10 TB	**Formato** 3.5-Inch
Conector SATA	**Interfaz** SATA
Velocidad de transferencia up to 272MB/s	**Disk Speed (RPM)** 7200 RPM
Recording Technology CMR	**Cache Size** 512MB
Warranty Garantía limitada de 5 años	**Dimensiones (largo, ancho y alto)** 5.79" x 4" x 1.03"
Peso 750gms	**Número de modelo** WD102PURP
Temp. operativa 0°C to 65°C	**Non-Operating Temperature** -40°C to 70°C

Certificaciones
BSMI, ICES-003/NMB-003, CE, FCC, KC, Maghreb, RCM, UKCA, VCCI, CB-Scheme, TÜV, UL

Uso de tecnologías de seguimiento

Este sitio utiliza cookies y tecnologías relacionadas, como se describe en nuestra Declaración de privacidad, para fines como el funcionamiento del sitio, análisis, una mejor experiencia de usuario o publicidad. Puede aceptar el uso de estas tecnologías o administrar sus preferencias.

Disco duro para video inteligente... 10 TB | Descripción general | Especificaciones | Soporte y recursos

resistencia adicional para gabinetes de varias ranuras

- Admiten un índice de carga de trabajo hasta 550 TB por año

Compatibilidad

- Up to 64 single-stream cameras

Números de modelo

8 TB, 256 MB: WD8002PURP	**10 TB, 256 MB:** WD101PURP
10 TB, 512 MB: WD102PURP	**12 TB, 512 MB:** WD122PURP
14TB, 512 MB: WD142PURP	**18 TB, 512 MB:** WD181PURP
22TB, 512 MB: WD221PURP	**24 TB, 512 MB:** WD241PURP
26TB, 512 MB: WD260PURP	

¿En qué se diferencian?

¿No puede decidir? Ver comparación detallada

Modelo	Disco duro para video inteligente WD Purple Pro - 10 TB	Disco duro para videovigilancia WD Purple 1 TB, 64 MB
Features	• Diseñados para grabadoras avanzadas que emplean IA, dispositivos de análisis de video, servidores de aprendizaje profundo y almacenamiento en la nube, e incluyen RAID y JBOD • Diseñados con componentes que soportan los daños para entornos exigentes y con resistencia adicional para gabinetes de varias ranuras • Admiten un índice de carga de trabajo hasta 550 TB por año	• Amplíe su visión con hasta 64 cámaras HD de secuencia única • Gestión proactiva del almacenamiento con WDDA • Índices de carga de trabajo mejorados que llegan hasta 180 TB por año
Capacidad	10 TB	1 TB

Uso de tecnologías de seguimiento

Este sitio utiliza cookies y tecnologías relacionadas, como se describe en nuestra Declaración de privacidad, para fines como el funcionamiento del sitio, análisis, una mejor experiencia de usuario o publicidad. Puede aceptar el uso de estas tecnologías o administrar sus preferencias

Disco duro para video inteligente... 10TB | Descripción general | Especificaciones | Soporte y recursos

Modelo	Disco duro para video inteligente WD Purple Pro - 10 TB	Disco duro para videovigilancia WD Purple
Categoría	Unidad de disco duro interna	Unidad de disco duro interna
Formato	3.5-Inch	3.5-Inch
Model Number	WD102PURP	WD11PURZ

Soporte y recursos

Soporte para Disco duro para video inteligente WD Purple Pro

Acceda a las últimas descargas, artículos, consejos para solucionar problemas y servicios de garantía.

Visitar el soporte del producto

Responsabilidad corporativa en Western Digital

Nos comprometemos con una ciudadanía corporativa positiva en todos los aspectos de nuestro negocio.

Más información

¿Qué capacidad recomienda para mi sistema de vigilancia?

Calcular almacenamiento

Verificar compatibilidad

Verificar compatibilidad

Uso de tecnologías de seguimiento

Este sitio utiliza cookies y tecnologías relacionadas, como se describe en nuestra Declaración de privacidad, para fines como el funcionamiento del sitio, análisis, una mejor experiencia de usuario o publicidad. Puede aceptar el uso de estas tecnologías o administrar sus preferencias

Para ver más documentos, visite nuestra Biblioteca de recursos:

HIKVISION

*Images are for illustrative purposes. Actual product appearance and specifications may vary

DS-1280ZJ-DM46 NEW

Caja de conexiones

- Caja de conexiones
- Aleación de aluminio
- Blanco Hikvision

Consulta de ventas

Modelos disponibles:

DS-1280ZJ-DM46

Especificación | Recursos

Especificación

- Parámetros

Parámetros

Descripción	Caja de conexiones
Aspecto	Blanco Hikvision
Material	Aleación de aluminio
Dimensiones	Ø 120 mm × 37,2 mm (Ø 4,72" × 1,46")
Peso	250 g (0.55 lb)

*El rendimiento del producto se basa en pruebas de entorno controlado. Los resultados pueden variar. El contenido es traducido por máquina; consulte la versión en inglés para ver la precisión.

Recursos

Documentos técnicos

Language: English

Quick Start Guide EN

HIKVISION

Nosotros

Noticias

Eventos

Enlaces

Contáctanos

Suscríbete a Hikvision

© 2025 Hangzhou Hikvision Digital Technology Co., Ltd. Todos los derechos reservados. Política de privacidad Cookies Configuración de cookies

Title:	Hikvision Products that Include PSU or PoE Injector	**Version:**	v1.0	**Date:**	050316
Product:	PTZ Domes (IP and Analog) and Wi-Fi Product Models			**Page:**	1 of 1
Action Required:	None, Information Only				

Summary

This is an updated list of Hikvision products that include either a power supply or PoE injector for external power. Newly included are DS-2DExxxx and DS-2AExxxx products.

Models

Models	Series	Power Requirements	PSU or PoE Injector Required	Included
DS-2CD24x2F-IW	Value – Fixed	12 VDC	110 VAC – 12 VDC PSU	Yes
DS-2CD25x2F-IWS	Value – Fixed	12 VDC	110 VAC – 12 VDC PSU	Yes
DS-2DE2103-DE3/W	Value – IP PTZ	12 VDC	110 VAC – 12 VDC PSU	Yes
DS-2DE2202I-DE3/W	Value – IP PTZ	12 VDC	110 VAC – 12 VDC PSU	Yes
DS-2DFxxxx	Pro – IP PTZ	24 VAC: 60 W or Hi-PoE: 60 W	High PoE Injector	Yes
DS-2AFxxxx	Pro – Analog PTZ	24 VAC	110 VAC – 24 VAC PSU	Yes
DS-2DExxxx	Value – IP PTZ	24 VAC or PoE+ (802.3at)	PSU or PoE Injector	Yes
DS-2AExxxx	Value – Analog PTZ	24 VAC	PSU	Yes

Included PoE Injector

Model: LAS60-57CN-RJ45
Description: Single port POE midspan
Power: Injection voltage 56 VDC, maximum 60 W, input 110/240 VAC, 50/60 Hz, 2 A, maximum

NOTE: For above products that were received without a PSU or PoE injector, contact cust.usa@hikvision.com for a replacement.

© 2016 Hikvision USA Inc. All Rights Reserved.
908 Canada Court, City of Industry, CA 91748 • Phone: +1 909-895 0400 • Fax: +1 909-595-0788
E-Mail: techsupport.usa@hikvision.com • www.hikvision.com

Machine Translated by Google

PRODUCT BULLETIN HIKVISION

Título	Productos Hikvision que incluyen fuente de alimentación o inyector PoE	Versión	v1.0	Fecha: 050316	
Producto	Modelos de productos PTZ (cúpulas: domo IP y analógicas) y Wi-Fi			Página: 1 de 1	
Acción requerida: Ninguna; solo información.					

Resumen

Esta es una lista actualizada de productos Hikvision que incluyen una fuente de alimentación o un inyector PoE para alimentación externa.
Se han incorporado recientemente los productos DS-2DExxxx y DS-2AExxxx.

Modelos

Modelos	Serie	Requisitos de energía	Fuente de alimentación o inyector PoE Requerido	Incluido
DS-2CD24x2F-IW	Valor – Fijo	12 V CC	Fuente de alimentación de 110 V CA – 12 V CC	Sí
Valor DS-2CD25x2F-IWS	– Fijo	12 V CC	Fuente de alimentación de 110 V CA – 12 V CC	Sí
DS-2DE2103-DE3/W Valor	– IP PTZ	12 V CC	Fuente de alimentación de 110 V CA – 12 V CC	Sí
DS-2DE2202I-DE3/W Valor	– IP PTZ	12 V CC	Fuente de alimentación de 110 V CA – 12 V CC	Sí
DS-2DFxxxx	Pro – PTZ IP	Inyector High PoE de 24 V CA, 60 W o Hi-PoE, 60 W		Sí
DS-2AFxxxx	Pro – PTZ analógico	24 V CA	Fuente de alimentación de 110 V CA a 24 V CA	Sí
DS-2DExxxx	Valor – IP PTZ	24 V CA o PoE+ (802.3at)	Fuente de alimentación o inyector PoE	Sí
DS-2AExxxx	Valor – PTZ analógico	24 V CA	—	Sí

Inyector PoE incluido

Modelo: LAS60-57CN-RJ45

Descripción: Midspan POE de un solo puerto

Alimentación: Voltaje de inyección 56 V CC, máximo 60 W, entrada 110/240 V CA, 50/60 Hz, 2 A máximo

NOTA: Para los productos mencionados anteriormente que se recibieron sin fuente de alimentación o inyector PoE, comuníquese con cust.usa@hikvision.com para obtener un reemplazo.

© 2016 Hikvision USA Inc. Todos los derechos reservados.
908 Canada Court, City of Industry, CA 91748 • Teléfono: +1 909-895-0400 • Fax: +1 909-595-0788 • Correo electrónico
techsupport.usa@hikvision.com • www.hikvision.com

Machine Translated by Google

HIKVISION

DS-1602ZJ

Wall Mount Bracket Indoor/Outdoor

Features:

- Aluminum alloy material with surface spray treatment
- General design for indoor/outdoor
- Better water proof design
- With safety rope, the assembling is safer and more convenient

Dimension:

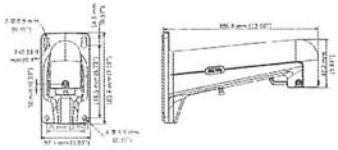

Order model:

DS-1602ZJ

Parameters:

Model / Parameter	DS-1602ZJ
Color	Hik white
Feature	Suitable for speed dome pendent mounting
Material	Aluminum alloy
Dimension	97.3 mm × 183.6 mm × 306.4 mm (3.83" × 7.19" × 12.06")
Weight	925 g (2.04 lb.)

Notice:

- The bracket should be installed on the flat surface of a wall
- The wall must be capable of supporting more than 3 times the total capacity of the camera and the bracket.

Note: The actual bracket may vary from the picture above.

HIKVISION

DS-1602ZJ

Soporte de montaje en pared para interiores y exteriores

Características:

Material de aleación de aluminio con tratamiento superficial por pulverización
• Diseño general para interiores/exteriores • Mejor diseño impermeable
Con cuerda de seguridad, el montaje es más seguro y cómodo.

Dimensión:

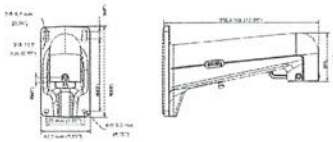

Modelo de pedido:

DS-1602ZJ

Parámetros:

Modelo / Parámetro	DS-1602ZJ
Color	Camino blanco
Características	Adecuado para montaje colgante en cúpula de velocidad
Material	aleación de aluminio
Dimensión	97.3 mm × 183.6 mm × 306.4 mm (3.83" × 7.19" × 12.06")
Peso	925 g (2.04 lb.)

Aviso:

El soporte debe instalarse sobre la superficie plana de una pared.

La pared debe ser capaz de soportar más de 3 veces la capacidad total de la cámara y el soporte.

Nota: El soporte real puede variar con respecto a la imagen mostrada arriba.

HIKVISION

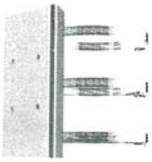

*Images are for illustrative purpose. Actual product appearance and specifications may vary.

DS-1673ZJ-P

Horizontal pole mount

- Horizontal Pole Mount for PanoVu & Speed Dome
- Stainless Steel
- Platinum Gray

Sales Inquiry

Modelos disponibles:

DS-1673ZJ-P

Especificación Recursos

Especificación

- Parámetros

Parámetros

	1060 g (2.34 lb.)
Apariencia	Platinum Gray

Material	Stainless Steel
Dimensión	Φ 67 mm to 127 mm × 104 mm (2.64" to 5" × 7.64")
Descripción	Horizontal Pole Mount for PanoVu & Speed Dome

*El rendimiento del producto se basa en pruebas de entorno controlado. Los resultados pueden variar. El contenido es traducido por máquina, consulte la versión en inglés para ver la precisión.

Recursos

Documentos técnicos

Language: English

Quick Start Guide EN

Sobre Hikvision

Noticias

Eventos

Accesos rápidos

Contáctanos

Suscripción al newsletter

Machine Translated by Google

HIKVISION

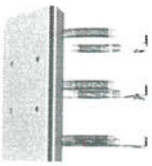

*Las imágenes son solo para fines ilustrativos. El aspecto y las especificaciones del producto real pueden variar.

DS-1673ZJ-P

Montaje en poste horizontal

- Soporte de mástil horizontal para PanoVu y Speed Dome
- Acero inoxidable
- Gris platino

Consulta de ventas

Modelos disponibles:

DS-1673ZJ-P

Especificación Recursos

Especificación

- Parámetros

Parámetros

	1060 g (2.34 lb)
Apariencia	Gris platino

Machine Translated by Google

Material	Acero inoxidable
Dimensión	Φ 67 mm a 127 mm × 104 mm (2.64" a 5" × 7.64")
Descripción	Soporte de mástil horizontal para PanoVu y Speed Dome

*El rendimiento del producto se basa en pruebas de entorno controlado. Los resultados pueden variar. El contenido es traducido por máquina, consulte la versión en inglés para ver la precisión.

Recursos

Documentos técnicos

Idioma: inglés

Guía de inicio rápido EN

Sobre Hikvision

Noticias

Eventos

Accesos rápidos

Contáctanos

Suscripción al newsletter

© 2024 Hangzhou Hikvision Digital Technology Co., Ltd. Todos los derechos reservados. Políticas de privacidad Política de cookies Términos legales Tecnología Pro-AI